BLS Magnet
Attractive technology.

Mag-Clear®

SYSTÈMES DE SÉPARATION MAGNÉTIQUE

Industrie Agroalimentaire & Pharmaceutique

SYSTÈMES DE SÉPARATION

Mag-Clear®

Le métal est l'un des matériaux les plus utilisés dans les industries agro-alimentaires et pharmaceutiques, néanmoins les particules de fer constituent dans la majorité des cas une pollution dans les produits finis ou semi-finis. De ce fait, de nombreux efforts sont fournis afin d'éliminer autant que possible ces pollutions.

Depuis 1987, BLS Magnet est spécialisée dans le développement et la fabrication de systèmes magnétiques industriels.

PLAQUES MAGNÉTIQUES

Pages 4/17

GRILLES MAGNÉTIQUES

Pages 5/18

MAGBOX

Pages 6/20

POWER-MAG

Pages 8/22

AIMANTS TUBULAIRES À PLAQUES EXTÉRIEURES

Pages 10/24

CÔNES DE RÉDUCTION

Pages 13/27

BARREAUX MAGNÉTIQUES

Pages 14/29

FILTRES MAGNÉTIQUES

Pages 15/30

Grâce à son expérience acquise dans ce domaine, BLS Magnet a développé une toute nouvelle gamme, Mag-Clear, de séparateurs magnétiques pour les industries agro-alimentaires, pharmaceutiques et chimiques.

Intégration rapide dans pratiquement tous types d'installations
Les systèmes de séparation magnétique de BLS Magnet sont modulables et peuvent être intégrés rapidement et facilement dans la plupart des installations de transport de produits. Les techniciens de BLS Magnet sauront vous conseiller dans la recherche de la solution idéale à votre problème de déferrisation.

Il existe à l'heure actuelle plusieurs principes de base pour les systèmes de déferrisation, chacun possédant ses propriétés spécifiques pour certains processus et/ou produits. Des systèmes standards sont disponibles pour éliminer les particules métalliques des matières premières au cours des différentes étapes de leur transport et de traitement avant le contrôle final. La combinaison de différents systèmes de séparation magnétique placés à différents endroits garantit souvent un meilleur résultat de captation des particules ferreuses. Ces systèmes n'empêchent pas uniquement l'infiltration de pollutions métalliques dans le produit mais protègent également vos appareils. La gamme de produits standards est disponible pour des substances solides et liquides. Par défaut, tous les systèmes sont conçus pour des températures d'utilisation jusqu'à 80°C. Sur demande, des systèmes adaptés à des températures pouvant atteindre 150°C sont disponibles.

Engagement qualité
Compte tenu de législation relative à l'hygiène dans l'industrie agro-alimentaire, tous ces systèmes sont réalisés en acier inoxydable de très haute qualité avec des aimants Néodyme, les plus performants du marché. L'utilisation de ce type d'aimants très puissants rend l'étalonnage inutile en cas d'utilisation normale. Outre le choix des matériaux, un soin extrême a été consacré à la finition des systèmes lors de la fabrication. Toutes les soudures ont donc été parfaitement étanchéifiées et les surfaces qui peuvent entrer en contact avec le produit ont été polies par électrolyse.

Cette gamme de systèmes magnétiques répond non seulement aux normes européennes mais aussi mondiales comme la méthode HACCP (Hazard Analysis Critical Control Point).
Tous les systèmes repris dans ce catalogue sont utilisables dans des zones d'explosion 22CE Ex II3D, T80° C. L'utilisation dans d'autres zones est possible dans de nombreux cas, après concertation avec BLS Magnet.

PLAQUES MAGNÉTIQUES

Les plaques magnétiques sont utilisées pour la déferrisation des flux de matériaux sur les convoyeurs, bandes transporteuses et plateaux vibrants ou bien encore dans des conduits à la verticale ou inclinés. Ce type de système magnétique est pourvu d'un aimant néodyme émettant un champ magnétique ultra-puissant. Ces plaques sont très faciles à installer sur tout type d'installation. Selon le produit à déferriser, la taille des particules et la vitesse de bande, ces systèmes peuvent atteindre une très grande efficacité.

La gamme standard comprend des modèles de différentes longueurs. Ce système requiert un nettoyage manuel; un tiroir de nettoyage manuel pneumatique peut être proposé en option.

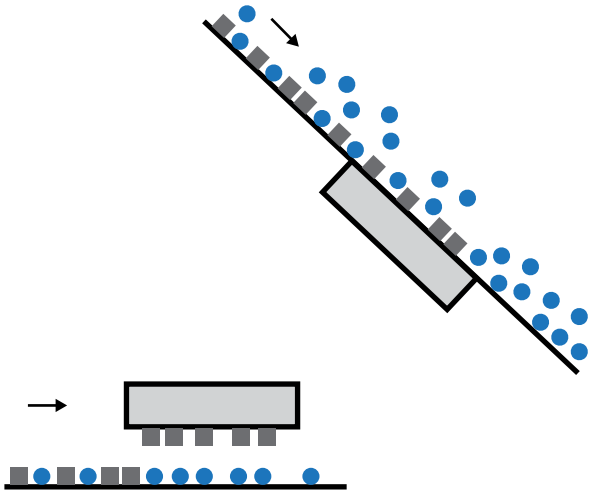

SPÉCIFICATIONS	
Modèle :	nettoyage manuel aimant permanent étanche
	aimant permanent
	étanche
Caisson :	acier inoxydable 316L
	taraudage au dos
Traitement de surface :	polissage électrolytique

GRILLES MAGNÉTIQUES

Modèle RV/VI

Les grilles magnétiques sont utilisées pour enlever les particules de fer des flux de matières dans des trémies ou canalisations. Ces grilles magnétiques sont composées de barreaux aimantés puissants pour une déferrisation en profondeur du produit déversé en chute libre sur la grille. Pour le nettoyage, les grilles magnétiques sont enlevées du flux de produits et sont ensuite nettoyées à la main. Les grilles magnétiques sont principalement utilisées pour des produits à flux aisé ne présentant qu'une faible pollution en fer. Dans de nombreux cas, plusieurs grilles magnétiques sont placées les unes au-dessus des autres; deux modèles différents sont donc disponibles afin que la position des barreaux magnétiques varie. Grâce à ce « positionnement en décalage », le produit entre en contact direct avec les barreaux. Une configuration astucieuse des aimants à l'intérieur des barreaux garantit un champ magnétique particulièrement élevé. Ceci permet d'obtenir la combinaison optimale entre la puissance maximale du champ magnétique d'une part, et la profondeur maximale de travail d'autre part.

Modèle à nettoyage semi automatique RVEC/VI

Les grilles magnétiques peuvent également être livrées avec un système à nettoyage rapide. Ce type de grille est pourvu d'un extracteur. Cette enveloppe en acier inoxydable assure un nettoyage très aisé des grilles magnétiques. En faisant glisser la partie magnétique de l'extracteur grâce à une bande HDPE, les particules métalliques se détachent très facilement et l'ensemble peut alors être entièrement nettoyé ou rincé. Les fourreaux de l'extracteur sont ouverts aux deux extrémités de manière à ce qu'il ne reste aucun résidu de produits. Cela exclut donc le risque de développement de micro-organismes.

SPÉCIFICATIONS	
Modèle :	nettoyage manuel aimant permanent étanche
Matériau :	acier inoxydable 316L
Diamètre des barreaux :	25 mm
Diamètre des fourreaux de l'extracteur :	28 mm
Les barreaux magnétiques sont placés à une distance de 50 mm d'entraxe	
Les barreaux magnétiques sont galvanisés aux extrémités	
Traitement de surface :	polissage électrolytique

CAISSONS MAGBOX

Le MAG BOX est une unité de déferrisation complète pour montage dans des canalisations. Cette unité peut être très facilement et très rapidement adaptée à des canalisations existantes.

Les caissons MAG BOX sont livrés par défaut sans grilles magnétiques. Une ou deux grilles magnétiques, au choix, peuvent être prévues dans le caisson. Il est aussi possible de choisir entre les grilles magnétiques RVK/VI standard ou les grilles magnétiques RVEC/VI facilement nettoyables (voir page 5). Le flux de matériaux est acheminé dans le système en chute libre et les particules de fer présentes dans le produit sont captées par les grilles magnétiques. Le MAGBOX est pourvu d'une porte pivotante amovible fermée par deux sauterelles à crochets. Pour le nettoyage, les grilles sont amovibles après ouverture de la porte. Les systèmes magnétiques MAGBOX sont souvent utilisés comme dernier contrôle dans le processus de production, par exemple juste avant l'emballage du produit fini. Son avantage est sa hauteur d'encastrement limitée.

SPÉCIFICATIONS	
Hauteur d'encastrement :	190mm
Matériau :	acier inoxydable 316L
La porte est pourvue, côté intérieur, d'une plaque avec joint en silicone	
La porte est munie d'une poignée	
A l'arrière du caisson se trouve une borne de mise à la terre	
Traitement de surface :	polissage électrolytique

MAGBOX SEMI-AUTOMATIQUES

SPÉCIFICATIONS	
Modèle :	nettoyage manuel aisé
Matériau :	acier inoxydable 316L
Pourvu d'un système magnétique à 2 couches	
Les barreaux magnétiques sont placés à une distance de 50 mm d'entraxe.	
Pourvu d'une plaque avec joint en silicone	
Des poignées sont prévues sur la plaque avant et la plaque intermédiaire	
La porte est fermée à l'aide de deux sauterelles à crochets	
A l'arrière du caisson se trouve une borne de mise à la terre	
Traitement de surface :	polissage électrolytique
Pourvu d'un label CE	

Un modèle semi-automatique est disponible pour un nettoyage encore plus simple. La procédure de nettoyage se déroule alors comme suit. Le flux de matériaux doit être interrompu. Après avoir détaché les sauterelles à crochets, le système magnétique avec les fourreaux en acier inoxydable doit être tiré vers l'extérieur. Lorsque toute la partie magnétique et l'extracteur sont tirés des fourreaux, les particules attirées se détachent et tombent hors du caisson. Elles peuvent alors être récupérées séparément.

Par défaut, tous les systèmes MAGBOX sont pourvus de brides percées carrées. BLS Magnet dispose d'une grande gamme standard de cônes de réduction de telle sorte que les unités de séparation de toutes les canalisations existantes puissent être intégrées. Comme le système ne comporte pas d'angle mort et qu'il est entièrement soudé, il est conforme à toutes les exigences telles que définies dans l'industrie alimentaire. Des variantes et/ou systèmes à nettoyage automatique pour des processus continus sont disponibles sur demande. Cela est également valable pour les grilles magnétiques rotatives.

POWER-MAG

SPÉCIFICATIONS	
Modèle :	nettoyage semi-automatique aimant permanent
Hauteur d'encastrement :	300 mm
Matériau :	Acier inoxydable 316L
Brides de raccordement :	pourvu de brides plates percées
A l'arrière du caisson se trouve une borne de mise à la terre	
Pourvu d'un label CE	
Traitement de surface :	Polissage électrolytique

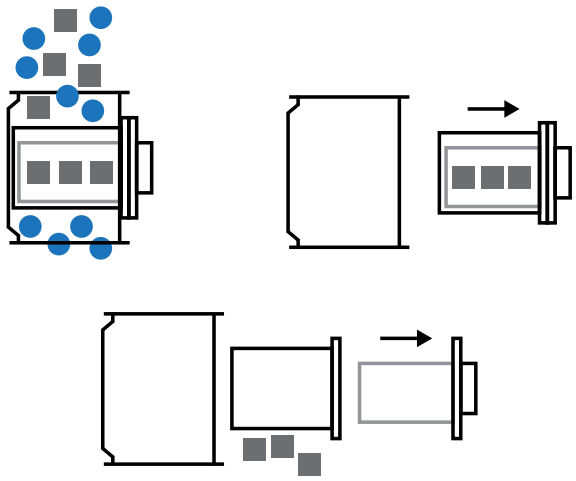

Ce modèle est spécialement conçu pour des applications pour lesquelles on souhaite combiner gain de place et puissance magnétique dans le flux de production, tout en limitant au maximum les risques de formation de colmatage.

Etant donné la grande distance, par rapport aux grilles magnétiques traditionnelles, entre les unités magnétiques, ce système peut être utilisé dans des produits à flux difficile ou des produits colmatant. Ce système constitue une solution idéale également pour la séparation des particules de fer de produits plus grossiers avec propriétés hygroscopiques.

Les unités magnétiques sont intégrées dans des gaines en acier inoxydable, également appelées extracteurs. La partie supérieure des gaines est pourvue d'un angle supérieur pointu afin d'éviter une accumulation de produit.

Le nettoyage est semi-automatique. Le flux de matériaux doit être interrompu avant de détacher les sauterelles à crochet. Une fois détachées, le système magnétique avec les gaines en acier inoxydable doit être tiré vers l'extérieur. A cet effet, utilisez les poignées qui se trouvent sur le côté de la plaque intermédiaire. Lorsque toute la partie magnétique est sortie du caisson, elle peut, à l'aide des poignées sur la plaque avant, être tirée hors des gaines. Les particules attirées se détachent alors et tombent hors du caisson pour pouvoir être récupérées séparément. Le système magnétique est ensuite remis dans sa position initiale. Il est de nouveau prêt à l'emploi.

POWER-MAG AUTOMATIQUES

SPÉCIFICATIONS	
Modèle :	nettoyage automatique aimant permanent
Hauteur d'encastrement :	400 mm
Matériau :	Acier inoxydable 316L
Brides de raccordement :	pourvu de brides plates percées
Pression pneumatique :	6 bars
Le déplacement des unités magnétiques s'effectue à l'aide de gaines de glissement sur des barres de glissement	
Commande à distance à l'aide d'une électrovanne entrée 24V	
En cas de chute de la pression d'air, les unités magnétiques restent dans le caisson	
Toutes les pièces mobiles sont protégées par des capots de protection en acier inoxydable	
Capots de protection amovibles pour inspection et/ou maintenance	
La sortie des particules métalliques séparées est pourvue d'une bride	
A l'arrière du caisson se trouve une borne de mise à la terre	
Pourvu d'un label CE	
Traitement de surface :	Polissage électrolytique

Le Power-Mag peut également être livré dans une version autonettoyante avec commande à distance. Pour le nettoyage, le flux de matériaux doit être interrompu. Après l'activation du cycle de nettoyage, via une électrovanne, le système magnétique avec les gaines en acier inoxydable est poussé vers l'extérieur par deux vérins pneumatiques. Lorsque toute la partie magnétique se trouve hors du caisson, deux autres vérins pneumatiques poussent la partie magnétique des gaines en un seul mouvement. Les particules se détachent alors et tombent à l'extérieur. Le système magnétique est ensuite remis dans sa position initiale. Il est de nouveau prêt à l'emploi.

Toutes les pièces pneumatiques conviennent pour une utilisation dans l'industrie alimentaire. Le système est équipé d'un caisson de commande avec kit de conditionnement de l'air. Le caisson de commande comprend un bouton poussoir pour la commande locale.

AIMANTS TUBULAIRES À PLAQUES EXTÉRIEURES

SPÉCIFICATIONS	
Modèle :	nettoyage manuel aisé
	aimant permanent
Matériau :	acier inoxydable 316L
Pourvu d'un système à 2 plaques magnétiques de type FDA/ND avec brides plates percées	
Les aimants sont fixés à l'aide de 2 x 2 sauterelles à crochets	
A l'arrière du caisson se trouvent deux bornes de mise à la terre	
Une poignée est prévue sur les deux aimants et sur les deux plaques intermédiaires	
Traitement de surface :	polissage électrolytique
Pourvu d'un label CE	

Pour une déferrisation efficace des substances à écoulement difficile, par exemple des poudres, des produits collants et/ou gras, un système magnétique à plaques extérieures a été mis au point.

Ce système est placé dans les canalisations assurant le transport des matières premières durant le processus de fabrication. Intégré dans un caisson en acier inoxydable entièrement soudé, il peut être placé dans toutes les canalisations existantes. Les pièces de réduction illustrées à la page 13 sont utilisées à cette fin.

Le signe caractéristique de l'aimant tubulaire à plaques extérieures est que les aimants ne sont pas en contact avec le flux de matériaux, mais en dehors de celui-ci. Sur deux côtés opposés du caisson sont placés des aimants puissants qui attirent les pollutions de fer du flux de produits. Par défaut, le système est pourvu de deux plaques intermédiaires pivotant avec les aimants.

En ouvrant les aimants davantage que les plaques intermédiaires, les particules de métal séparées tombent en bas où elles sont récupérées. Pour éviter que des particules qui sont attirées par l'aimant ne soient emportées par le flux de matériaux, deux déflecteurs sont placés par plaque intermédiaire. La hauteur d'encastrement varie en fonction de la quantité de produit à épurer. Comme le flux de matériaux n'est pas ralenti par le système, l'aimant tubulaire à plaques extérieures convient parfaitement pour le traitement de grandes capacités. Le type BKM/VI peut également être utilisé dans des conduites pneumatiques sous pression.

Pour toute information relative aux vitesses de transport maximales, veuillez prendre contact avec les techniciens de BLS Magnet. Pour toute utilisation dans des souffleries [systèmes à surpression], le modèle BKMHD/VI est disponible. Pour plus d'informations, reportez-vous à la page 12. Enfin, il existe également des systèmes pour conduites pneumatiques horizontales.

AIMANTS TUBULAIRES À PLAQUES EXTÉRIEURES AUTOMATIQUES

SPÉCIFICATIONS	
Modèle :	nettoyage automatique
	aimant permanent
Matériau :	acier inoxydable 316L
Pourvu d'un système à 2 plaques magnétiques de type FDA/ND avec brides plates percées	
Caisson à clapets « by pass » à commande pneumatique avec joint en silicone	
Le déplacement des unités magnétiques s'effectue de manière uniforme à l'aide de gaines de glissement sur des barres de glissement	
Commande du caisson à clapets à l'aide d'un cylindre pivotant	
Avec kit de conditionnement d'air	
Fonction local/distant, bouton-poussoir dans le caisson de commande	
Dim. Caisson de commande : 300 x 200 x 150 mm	
Pression pneumatique	6 bar
Commande à distance à l'aide d'une électrovanne avec signal d'entrée 24 V	
En cas de chute de la pression d'air, les unités magnétiques restent dans le caisson	
Traitement de surface :	polissage électrolytique
Pourvu d'un label CE	

L'aimant tubulaire à plaques extérieures BKM-AUT/VI se commande à distance. Il est pourvu d'un système de nettoyage entièrement automatique. Le système comprend un clapet « by -pass » permettant aux particules de fer de tomber à l'extérieur de la conduite pendant le nettoyage. Ce système est utilisable dans les processus discontinus.

Pendant le cycle de nettoyage et après basculement du clapet « by-pass », les aimants sont poussés vers l'extérieur, ce qui suspend le champ magnétique du caisson. Les particules métalliques captées tombent alors et sont ensuite acheminées en dehors du flux de produits via le clapet « by-pass ». Pour éviter que des particules qui sont attirées par l'aimant ne soient emportées par le flux de matériaux, des déflecteurs sont installés sur les plaques magnétiques. Des systèmes sont disponibles sur demande pour les processus continus. Ces systèmes appelés "continuous flow systems" sont réalisés de telle manière que le processus de transport et de séparation puisse se poursuivre durant le nettoyage.

AIMANTS TUBULAIRES À PLAQUES EXTÉRIEURES POUR SURPRESSION

Les systèmes magnétiques de type BKM-HDIVI sont spécialement conçus pour les applications en soufflerie (surpression). En standard, ce type est disponible dans 2 dimensions. Un caisson carré de 150 mm de côté et un de 200 mm. La surpression maximale pour ces systèmes est de 2 bars. Le système est livré avec un bac collecteur séparé qui est placé sous l'ouverture du caisson pendant le nettoyage. Cette ouverture est fermée hermétiquement durant le processus de production.

SPÉCIFICATIONS	
Modèle :	nettoyage automatique
	aimant permanent
Matériau :	acier inoxydable 316L
Pourvu d'un système à 2 plaques magnétiques de type FDA/ND avec brides plates percées	
Caisson à clapets « by pass » à commande pneumatique avec joint en silicone	
Le déplacement des unités magnétiques s'effectue de manière uniforme à l'aide de gaines de glissement sur des barres de glissement	
Commande du caisson à clapets à l'aide d'un cylindre pivotant	
Avec kit de conditionnement d'air	
Fonction local/distant, bouton-poussoir dans le caisson de commande	
Dim. Caisson de commande : 300 x 200 x 150 mm	
Pression pneumatique	6 bar
Commande à distance à l'aide d'une électrovanne avec signal d'entrée 24 V	
En cas de chute de la pression d'air, les unités magnétiques restent dans le caisson	
Traitement de surface :	polissage électrolytique
Pourvu d'un label CE	

CÔNES DE RÉDUCTION

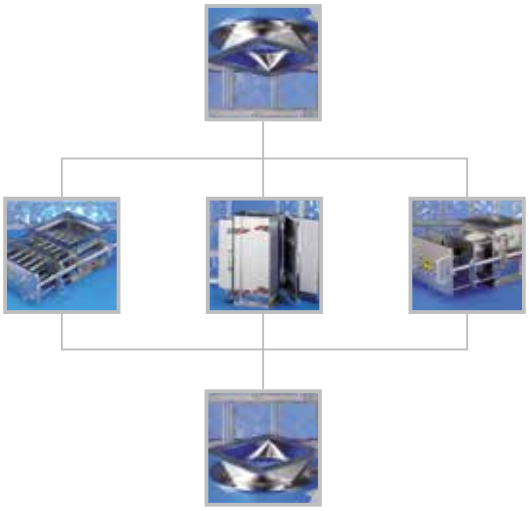

En standard, les systèmes magnétiques BLS Magnet pour les industries alimentaires et pharmaceutiques sont pourvus de brides de raccordement plates percées et carrées. Pour intégrer ces systèmes dans des canalisations existantes, une large gamme de cônes de réduction est disponible.

Ces cônes de réduction sont pourvus à une extrémité d'une bride percée carrée sur le système magnétique correspondant. L'autre côté est pourvu d'une bride de raccordement plate avec un schéma selon la norme DIN2576.

D'autres cônes de réduction sont disponibles sur demande. Les filtres à liquide magnétiques tels qu'illustrés à la page 15 sont pourvus de brides de raccordement selon les normes DIN2575 ND10 NW80. Des cônes de réduction peuvent être livrés sur demande.

BARREAUX MAGNÉTIQUES

SPÉCIFICATIONS	
Modèle :	nettoyage manuel
	aimant permanent
	étanche
Diamètre des barreaux	25 mm
Traitement de surface :	poli

Les barreaux magnétiques peuvent être repris à n'importe quel endroit dans les systèmes de transport pour produits solides ou liquides. Ils se composent d'un système magnétique Néodyme très puissant pourvu d'une enveloppe en acier inoxydable étanche.

Pour la facilité du montage, ils sont pourvus aux extrémités de taraudages. Pour un montage comme des "doigts" dans le flux de matériaux, ils sont également disponibles avec un taraudage à une seule extrémité. Pour un usage séparé, ils peuvent également être fournis sans taraudages. Une configuration astucieuse des aimants garantie un champ magnétique particulièrement puissant. On recherche ici la meilleure combinaison de puissance en surface ainsi qu'une grande profondeur de champ magnétique.

FILTRES MAGNÉTIQUES

SPÉCIFICATIONS	
Modèle :	nettoyage manuel aisé
	aimant permanent
Matériau :	acier inoxydable 316L
Pression max. :	10 bars
Brides de raccordement :	pourvu de brides selon les normes DIN2576 ND10 NW80
Traitement de surface :	polissage électrolytique
Pourvu d'un label CE	

Des particules de fer peuvent également être présentes dans les produits liquides. Le filtre magnétique permanent constitue un moyen efficace pour les éliminer. Le système magnétique à base d'aimants en Néodyme est repris dans un pot en acier inoxydable avec une admission et une évacuation pour le flux liquide. Le système magnétique s'enlève rapidement pour le nettoyage en enlevant quelques raccords rapides. Grâce au principe de l'extracteur, le nettoyage peut se dérouler de manière très simple. Dès que la partie magnétique est enlevée de l'extracteur, les deux éléments peuvent être rincés facilement. Sous pression, le support visqueux peut être pompé par le filtre.

Grâce au champ magnétique très puissant, des particules à partir de 10µ peuvent être captées. Pour simplifier le nettoyage du filtre, un bouchon de vidange est prévu au fond du caisson. Un modèle pour déferrisation de liquides se solidifiant rapidement (chocolat, fromage fondu, etc.) est également disponible. Ces unités sont pourvues d'une double paroi et peuvent être raccordées à un circuit d'eau chaude ce qui fait que la déperdition de température durant la déferrisation est négligeable.

PLAQUES MAGNÉTIQUES

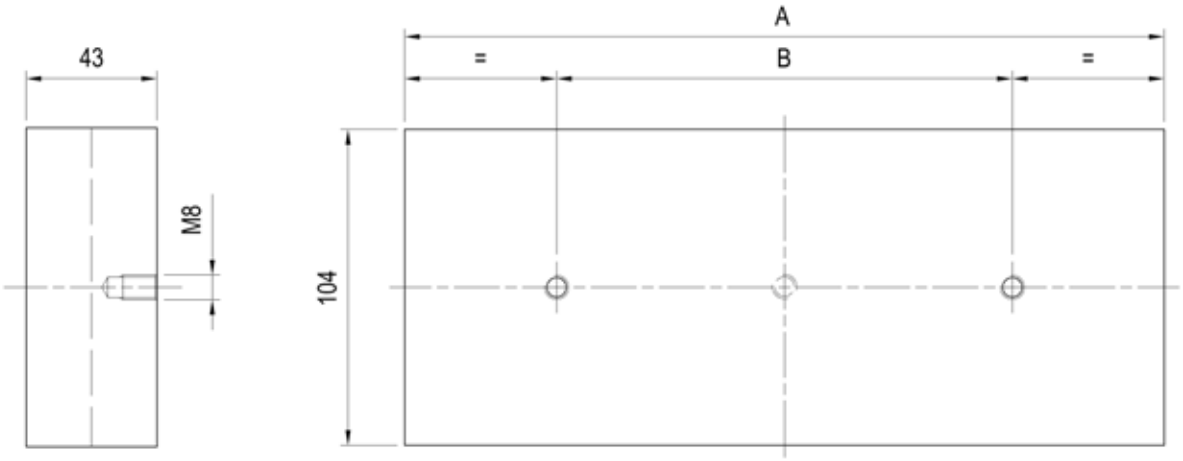

N° art.	A	B	Poids
24.070/01	50	30	2,9 kg
24.071/01	92	50	4,2 kg
24.072/01	134	75	5,6 kg
24.073/01	176	100	6,9 kg
24.074/01	218	100	8,3 kg
24.075/01	260	150	9,6 kg
24.076/01	302	200	11,0 kg
24.077/01	344	250	12,3 kg
24.078/01	386	250	13,7 kg
24.079/01	428	300	15,0 kg
24.080/01	470	350	16,4 kg

N° art.	A	B	Poids
24.081/01	512	2x200	17,7 kg
24.082/01	554	2x225	19,1 kg
24.083/01	596	2x250	20,4 kg
24.084/01	638	2x250	21,8 kg
24.085/01	680	2x275	13,1 kg
24.086/01	722	2x300	24,4 kg
24.087/01	764	2x325	25,8 kg
24.088/01	806	2x350	27,1 kg

GRILLES MAGNÉTIQUES (TYPE RV/VI)

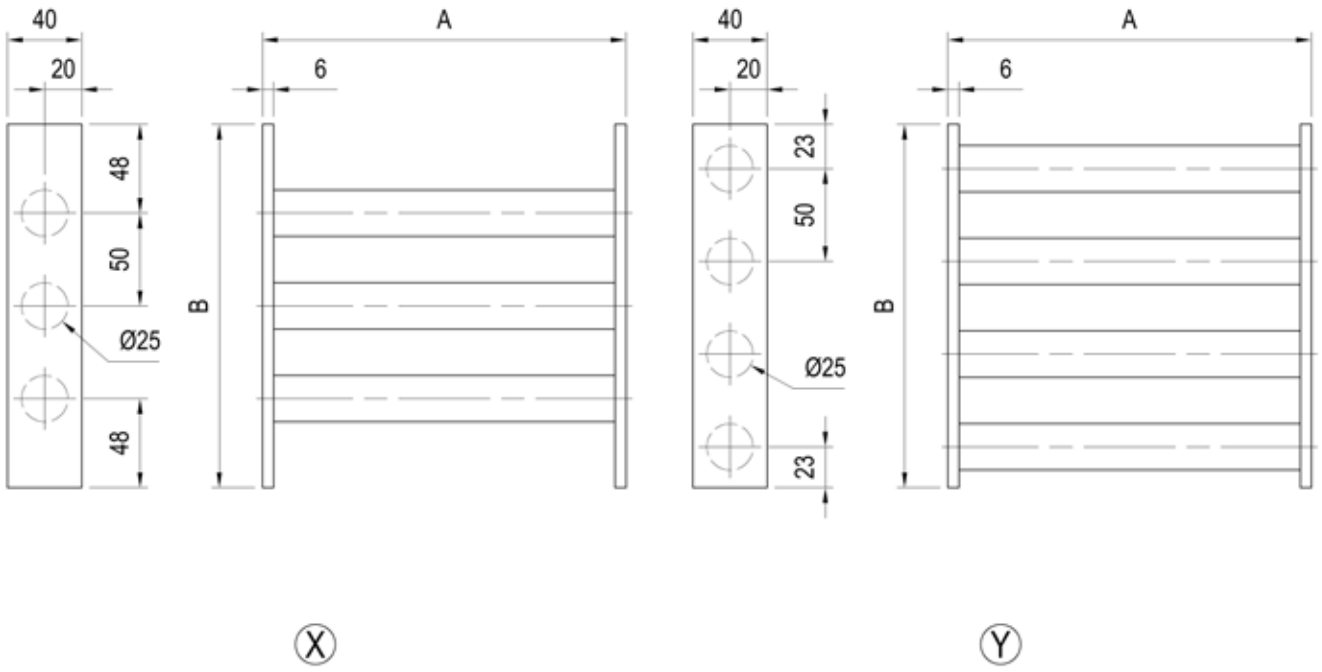

TYPE X				
N°art	**A**	**B**	**Barreaux**	**Poids**
25.400/01	96	96	1	0,5 kg
25.401/01	146	146	2	1,1 kg
25.402/01	196	196	3	1,9 kg
25.403/01	246	246	4	3,5 kg
25.404/01	296	296	5	5,6 kg
25.405/01	346	346	6	8,2 kg
25.406/01	396	396	7	11,3 kg
25.407/01	446	446	8	14,9 kg
25.408/01	496	496	9	18,9 kg
25.409/01	546	546	10	23,3 kg
25.410/01	596	596	11	29,7 kg
25.411/01	696	696	13	37,1 kg
25.412/01	796	796	15	46,5 kg

TYPE Y				
N°art	**A**	**B**	**Barreaux**	**Poids**
25.420/01	96	96	2	0,7 kg
25.421/01	146	146	3	1,3 kg
25.422/01	196	196	4	2,3 kg
25.423/01	246	246	5	4,2 kg
25.424/01	296	296	6	6,5 kg
25.425/01	346	346	7	9,4 kg
25.426/01	396	396	8	12,7 kg
25.427/01	446	446	9	16,5 kg
25.428/01	496	496	10	20,5 kg
25.429/01	546	546	11	26,4 kg
25.430/01	596	596	12	32,1 kg
25.431/01	696	696	14	40,1 kg
25.432/01	796	796	16	49,4 kg

GRILLES MAGNÉTIQUES (TYPE RVEC/VI)

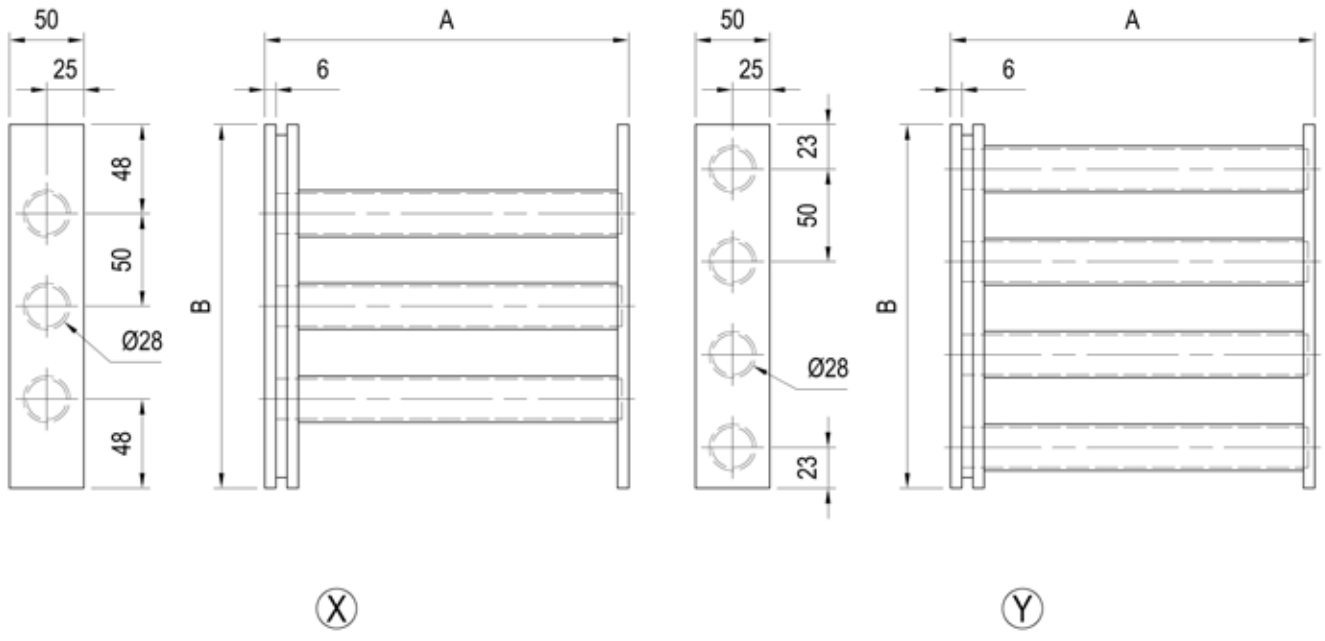

TYPE X				
N°art	**A**	**B**	**Barreaux**	**Poids**
25.440/01	96	96	1	0,7 kg
25.441/01	146	146	2	1,3 kg
25.442/01	196	196	3	2,3 kg
25.443/01	246	246	4	4,0 kg
25.444/01	296	296	5	6,2 kg
25.445/01	346	346	6	8,8 kg
25.446/01	396	396	7	12,1 kg
25.447/01	446	446	8	15,7 kg
25.448/01	496	496	9	19,9 kg
25.449/01	546	546	10	24,3 kg
25.450/01	596	596	11	31,7 kg
25.451/01	696	696	13	39,1 kg
25.452/01	796	796	15	47,5 kg

TYPE Y				
N°art	**A**	**B**	**Barreaux**	**Poids**
25.460/01	96	96	2	0,9 kg
25.461/01	146	146	3	1,5 kg
25.462/01	196	196	4	2,7 kg
25.463/01	246	246	5	4,6 kg
25.464/01	296	296	6	7,1 kg
25.465/01	346	346	7	9,9 kg
25.466/01	396	396	8	13,4 kg
25.467/01	446	446	9	17,3 kg
25.468/01	496	496	10	21,8 kg
25.469/01	546	546	11	26,4 kg
25.470/01	596	596	12	34,1 kg
25.471/01	696	696	14	42,3 kg
25.472/01	796	796	16	50,9 kg

CAISSONS MAGBOX

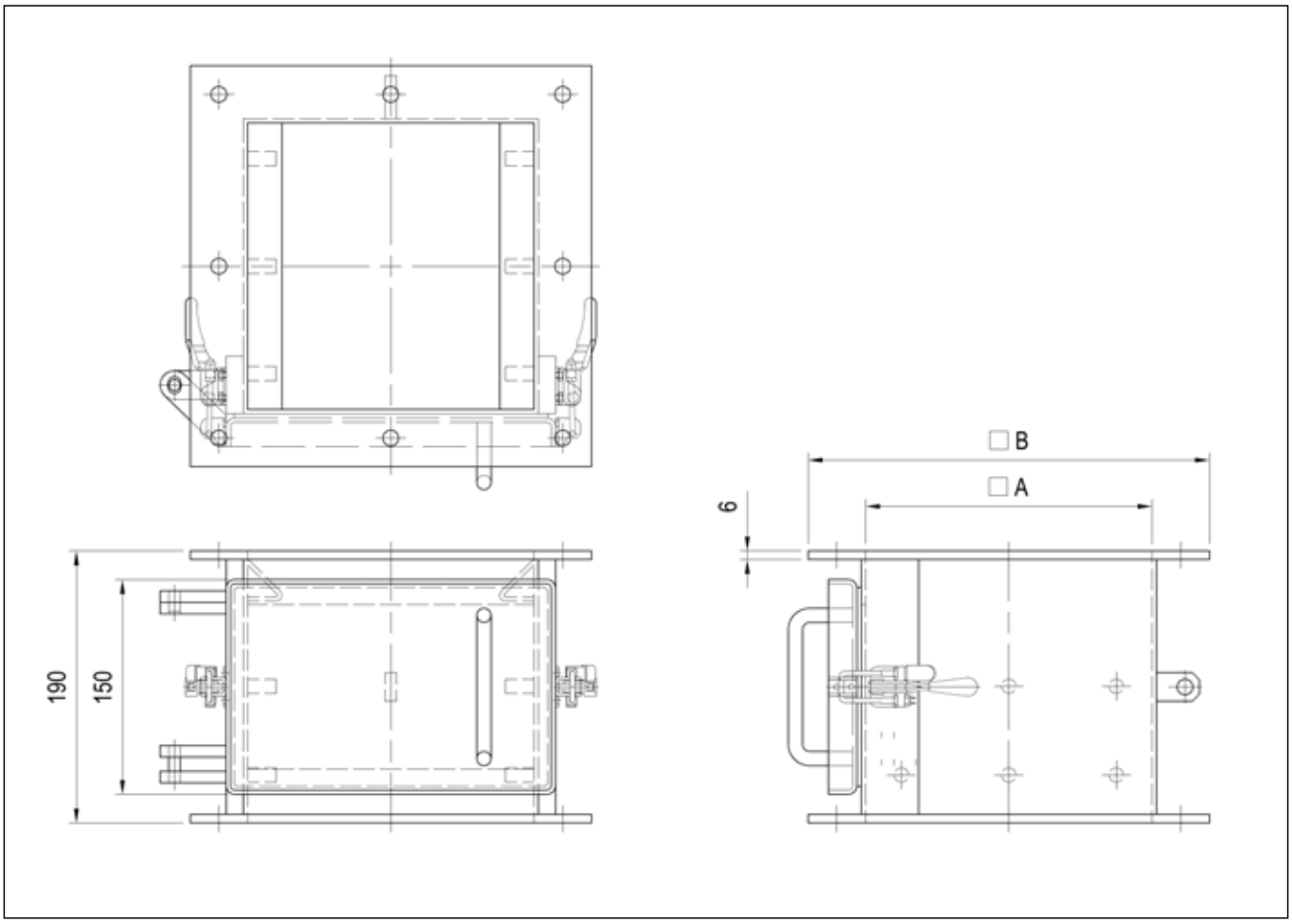

N° art	A	B	Poids
25.801	150	230	9 kg
25.802	200	280	11 kg
25.803	250	330	12 kg
25.804	300	380	14 kg
25.806	400	480	17 kg
25.808	500	580	20 kg

MAGBOX SEMI-AUTOMATIQUES

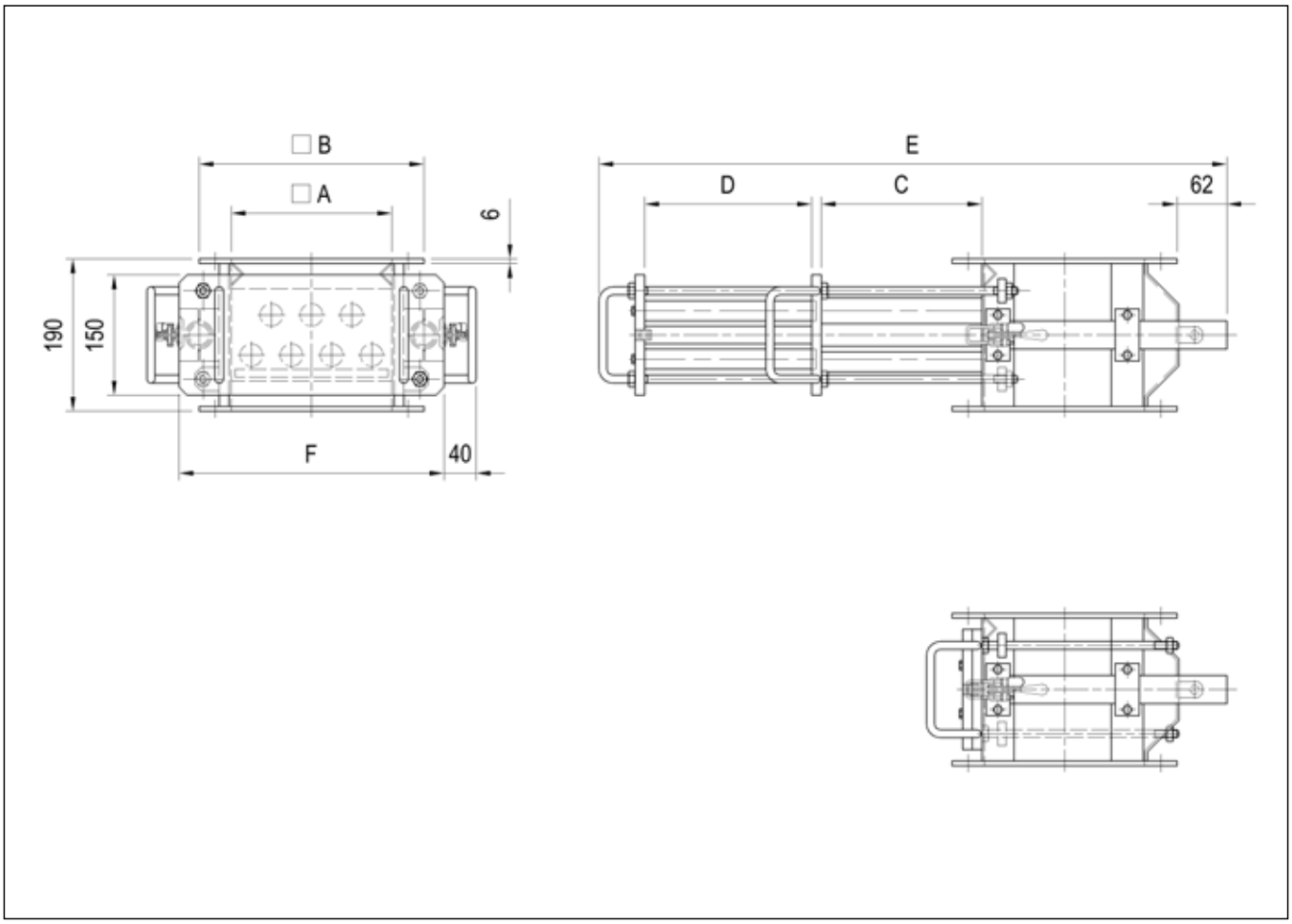

N° art	A	B	C	D	E	F	Barreaux	Poids
25.811/01	150	230	150	195	669	280	5	33 kg
25.812/01	200	280	200	245	819	330	7	43 kg
25.813/01	250	330	250	295	969	380	9	51 kg
25.814/01	300	380	300	345	1119	420	11	57 kg
25.816/01	400	480	400	445	1469	520	15	84 kg
25.818/01	500	580	500	545	1769	620	19	113 kg

POWER-MAG

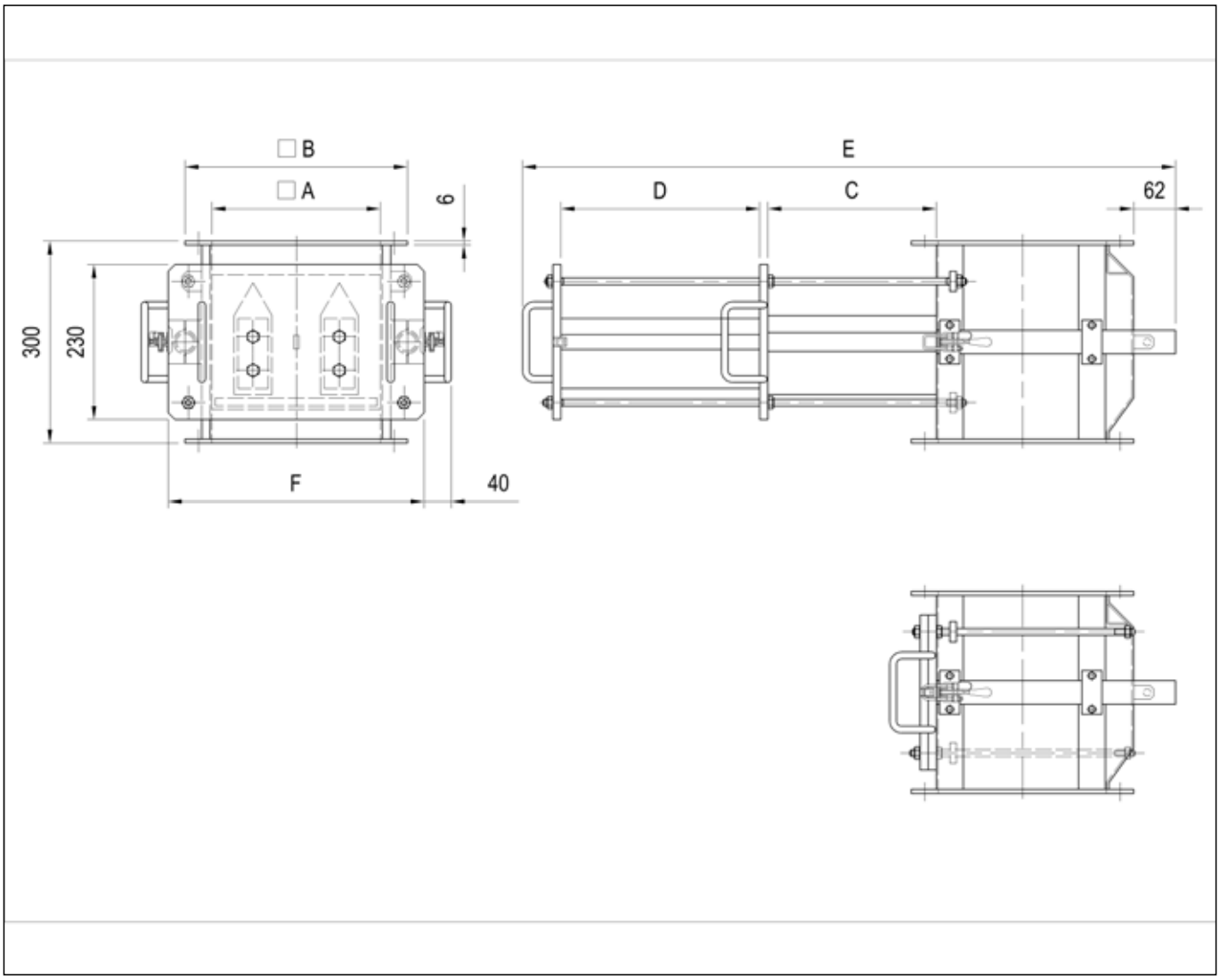

N° art	A	B	C	D	E	F	Barreaux	Poids
25.501/01	150	230	150	195	669	280	1	33 KG
25.502/01	200	280	200	245	819	330	1	43 KG
25.503/01	250	330	250	295	969	380	2	51 KG
25.504/01	300	380	300	345	1119	420	2	57 KG
25.506/01	400	480	400	445	1469	520	3	84 KG
25.508/01	500	580	500	545	1769	620	4	113 KG

POWER-MAG AUTOMATIQUES

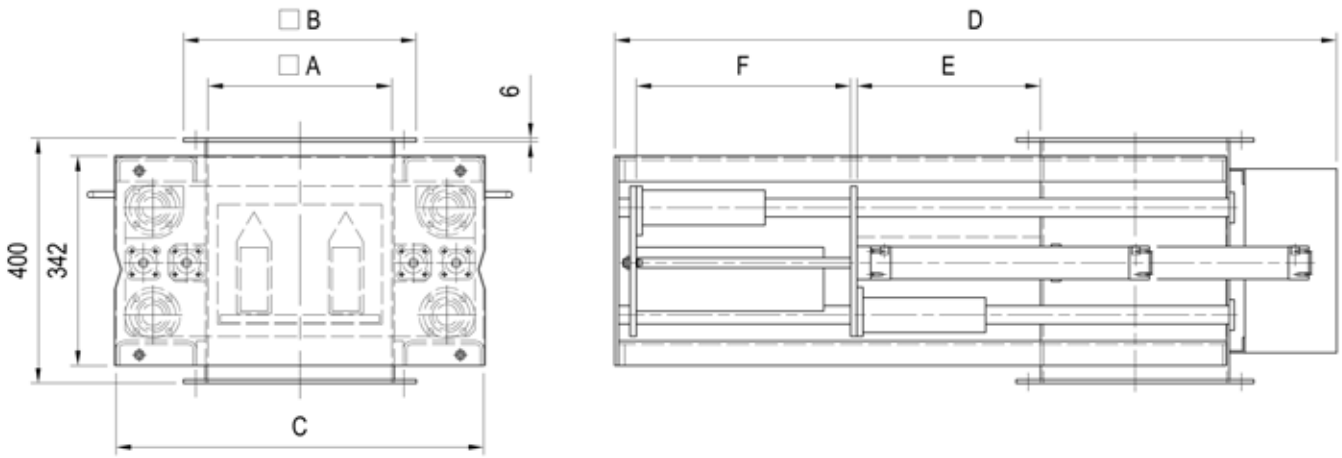

N° art	A	B	C	D	E	F	Barreaux	Poids
25.511/01	150	230	450	730	150	200	1	68 KG
25.512/01	200	280	500	880	200	250	1	83 KG
25.513/01	250	330	550	1030	250	300	2	96 KG
25.514/01	300	380	600	1180	300	350	2	103 KG
25.516/01	400	480	700	1480	400	450	3	131 KG
25.518/01	500	580	800	1780	500	550	4	170 KG

AIMANTS TUBULAIRES À PLAQUES EXTÉRIEURES

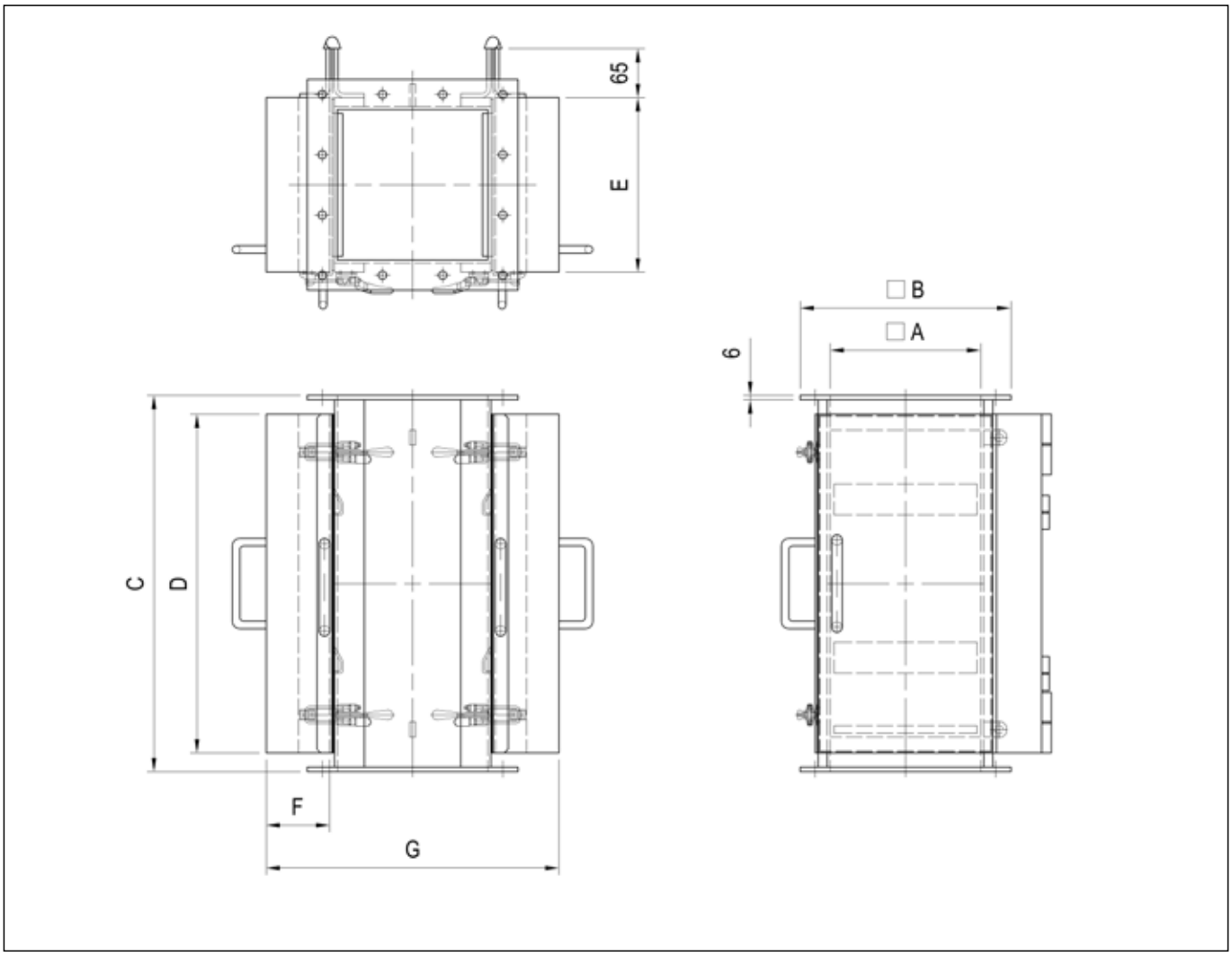

N° art.	A	B	C	D	E	F	G	Poids
26.801/01	150	230	420	370	182	54.5	279	63 kg
26.802/01	200	280	500	450	232	84.5	389	109 kg
26.803/01	250	330	600	550	282	104.5	479	272 kg
26.804/01	300	380	600	550	332	104.5	529	317 kg
26.806/01	400	480	600	550	432	124.5	669	352 kg
26.808/01	500	580	700	650	532	124.5	769	354 kg

AIMANTS TUBULAIRES À PLAQUES EXTÉRIEURES AUTOMATIQUES

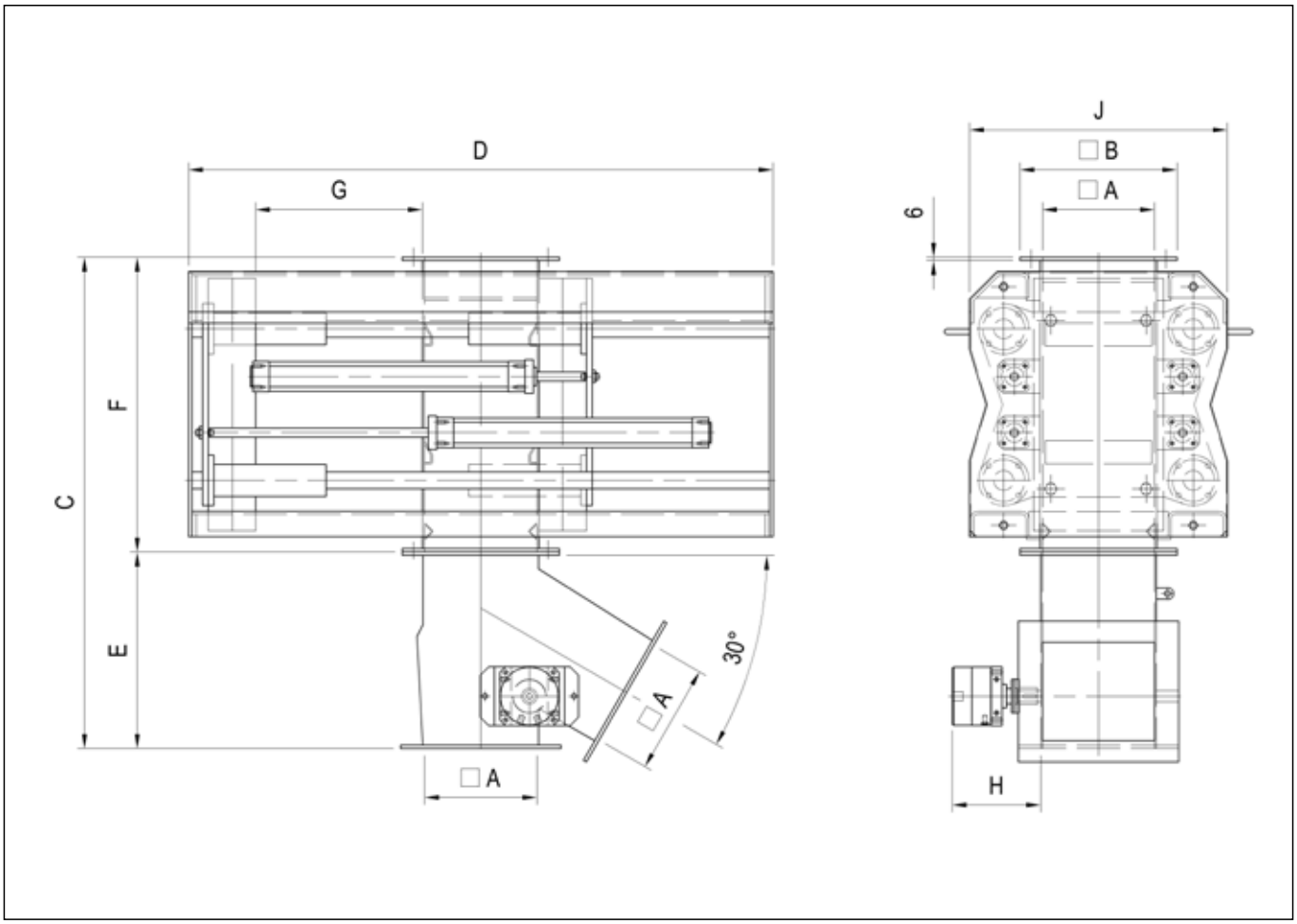

N° art	A	B	C	D	E	F	G	H	J	Poids
26.831/01	150	230	740	732	295	445	197.5	236	410	100 kg
26.832/01	200	280	875	1042	350	525	297.5	236	460	163 kg
26.833/01	250	330	1025	1132	400	625	297.5	236	510	335 kg
26.834/01	300	380	1095	1182	470	625	297.5	236	560	390 kg
26.836/01	400	480	1225	1322	600	625	297.5	236	660	427 kg
26.838/01	500	580	1425	1722	700	725	447.5	236	760	457 kg

AIMANTS TUBULAIRES À PLAQUES EXTÉRIEURES POUR SURPRESSION

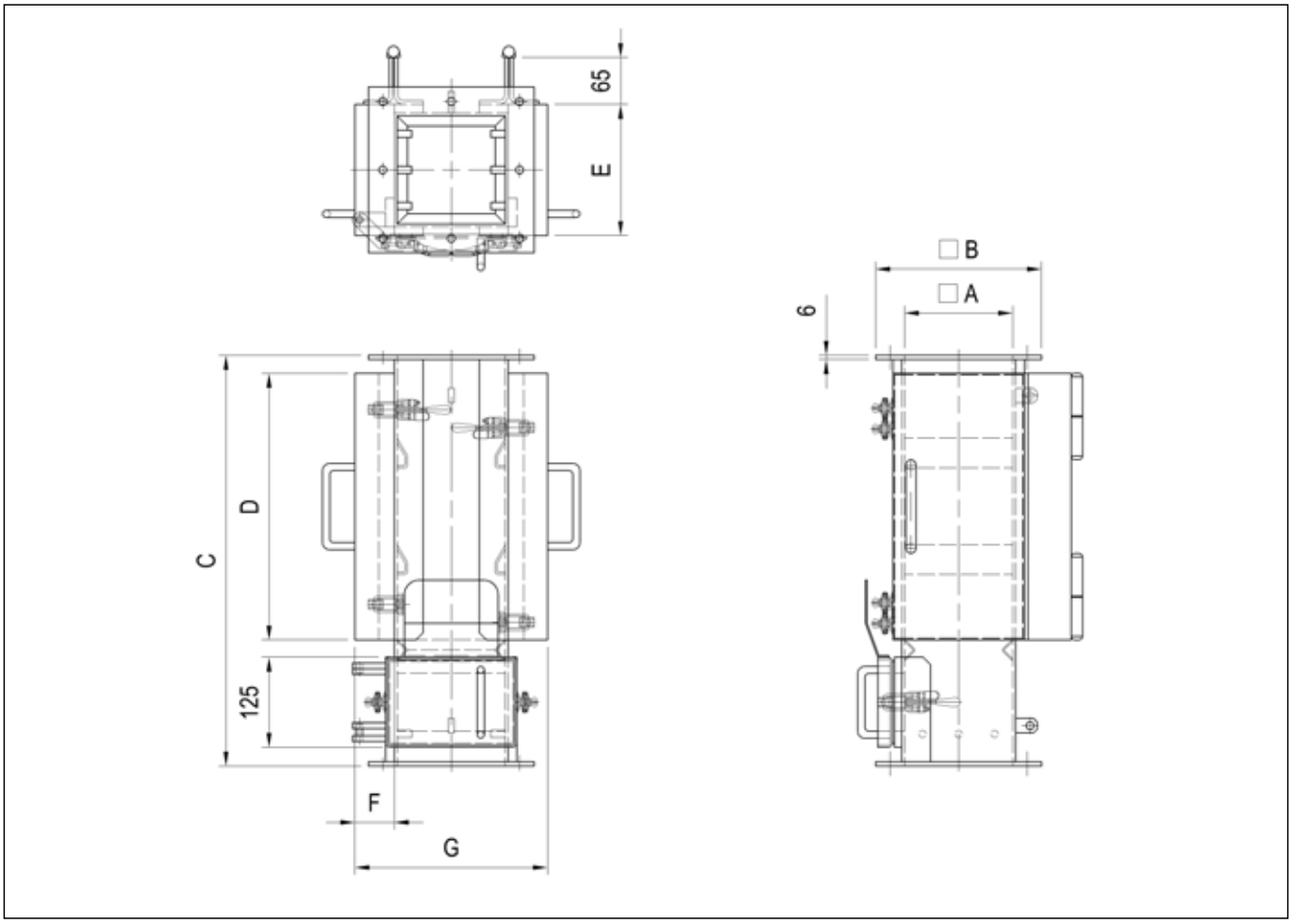

N° art.	A	B	C	D	E	F	G	Poids
26.811/01 26.812/01	150 200	230 280	570 650	370 450	182 232	54,5 84,5	267 377	73 kg 110 kg

CÔNES DE RÉDUCTION

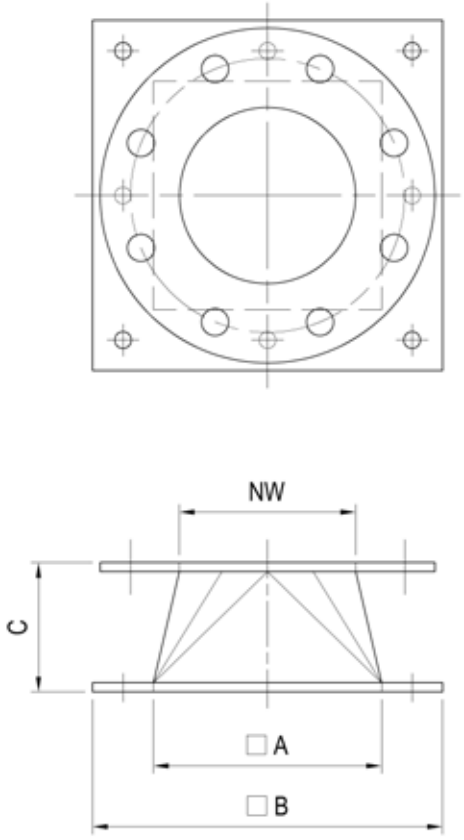

N° art.	Réduction (NW)	A	B	C
25.910	150 - 80	150	230	100
25.911	150 - 100	150	230	85
25.912	150 - 125	150	230	65
25.913	150 - 150	150	230	50
25.914	200 - 200	200	280	65
25.915	250 - 250	250	330	75
25.916	300 - 300	300	380	85
25.917	400 - 350	400	480	160
25.918	400 - 400	400	480	135
25.919	500 - 450	500	580	200
25.920	500 - 500	500	580	160

JOINTS

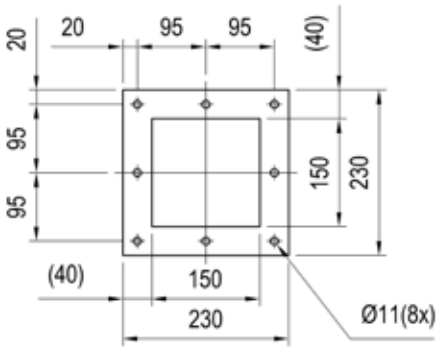

150

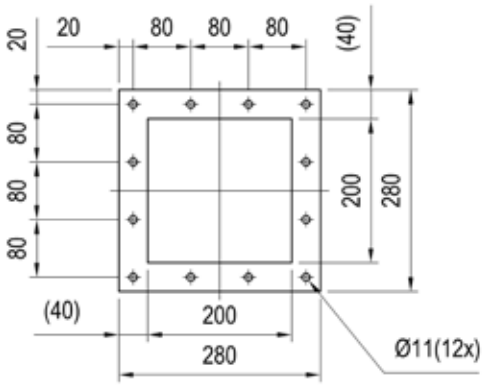

200

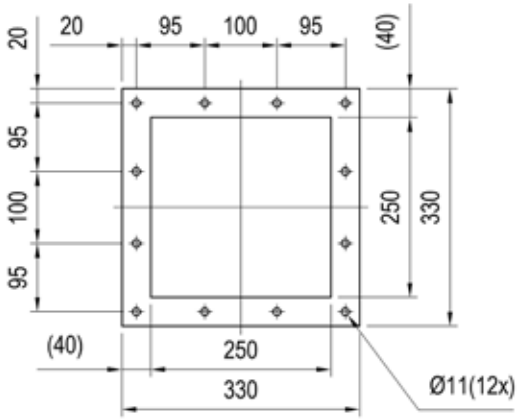

250

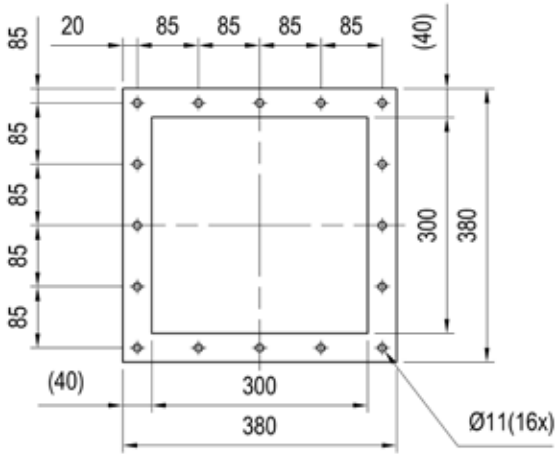

300

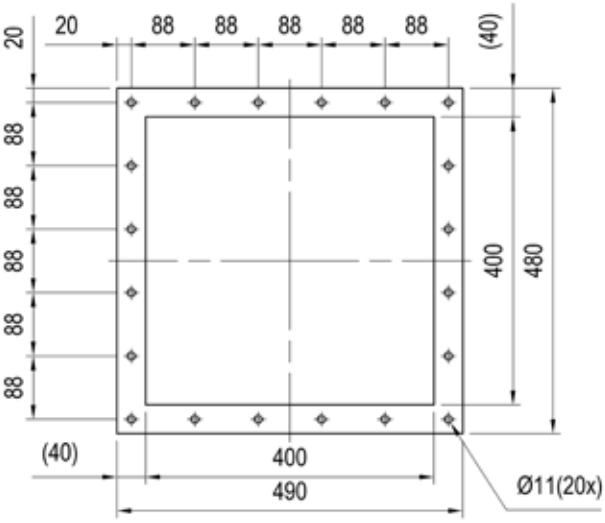

400

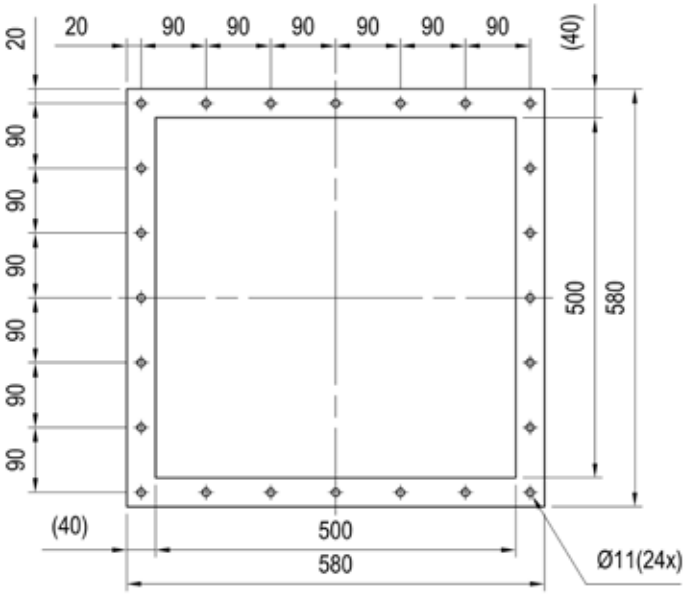

500

BARREAUX MAGNÉTIQUES

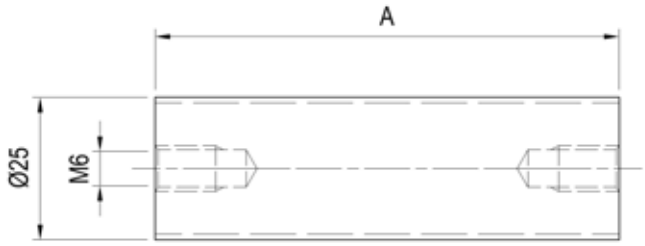

BARREAU MAGNETIQUE SANS TARAUDAGES		
N° art.	**A**	**Poids**
19.520/01	90	0,15 kg
19.521/01	140	0,25 kg
19.522/01	190	0,40 kg
19.523/01	240	0,65 kg
19.524/01	290	0,90 kg
19.525/01	340	1,15 kg
19.526/01	390	1,40 kg
19.527/01	440	1,65 kg
19.528/01	490	1,90 kg
19.529/01	540	2,12 kg
19.530/01	590	2,40 kg
19.531/01	690	2,65 kg
19.532/01	790	2,90 kg

BARREAU MAGNETIQUE MUNI D'UN TARAUDAGE		
N° art.	**A**	**Poids**
19.540/01	90	0,15 kg
19.541/01	140	0,25 kg
19.542/01	190	0,40 kg
19.543/01	240	0,65 kg
19.544/01	290	0,90 kg
19.545/01	340	1,15 kg
19.546/01	390	1,40 kg
19.547/01	440	1,65 kg
19.548/01	490	1,90 kg
19.549/01	540	2,12 kg
19.550/01	590	2,40 kg
19.551/01	690	2,65 kg
19.552/01	790	2,90 kg

BARREAU MAGNETIQUE MUNI DE 2 TARAUDAGES		
N° art.	**A**	**Poids**
19.560/01	90	0,15 kg
19.561/01	140	0,25 kg
19.562/01	190	0,40 kg
19.563/01	240	0,65 kg
19.564/01	290	0,90 kg
19.565/01	340	1,15 kg
19.566/01	390	1,40 kg
19.567/01	440	1,65 kg
19.568/01	490	1,90 kg
19.569/01	540	2,12 kg
19.570/01	590	2,40 kg
19.571/01	690	2,65 kg
19.572/01	790	2,90 kg

FILTRES MAGNÉTIQUES

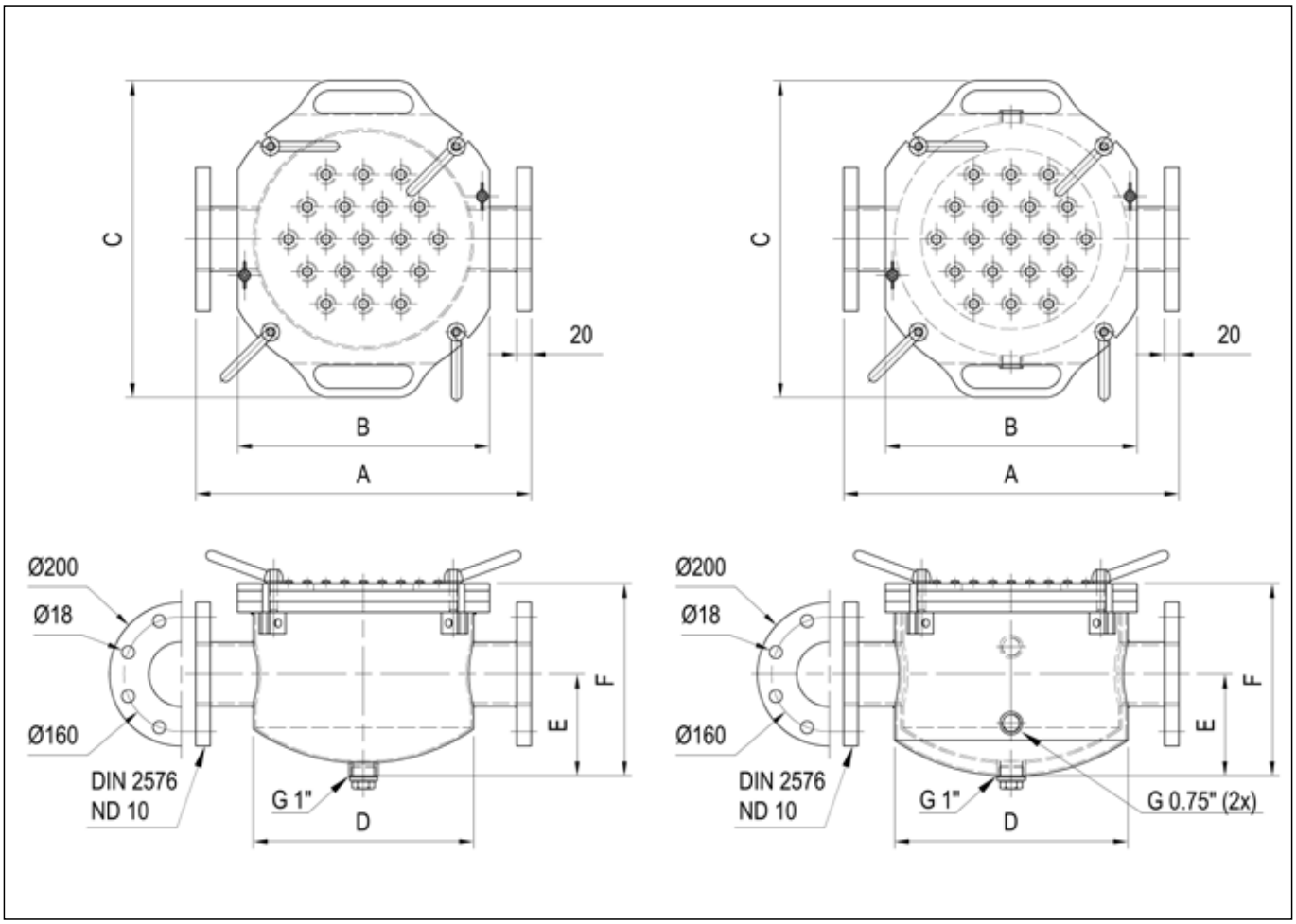

N° art	Parois	A	B	C	D	E	F	Barreaux	Poids
20.280/01	Double	398	282	372	Ø256	146	257	9	41 KG
20.281/01	Double	448	332	422	Ø306	135	261	14	57 KG
20.282/01	Double	466	350	440	Ø324	141	267	19	63 KG
20.283/01	Simple	398	282	372	Ø206	121	232	9	30 KG
20.284/01	Simple	448	332	422	Ø256	120	246	14	42 KG
20.285/01	Simple	466	350	440	Ø306	123	249	19	54 KG

CARACTÉRISATION DE VOTRE BESOIN

Caractéristiques du produit pollué :

- ☐ Produit :
- ☐ Densité :
- ☐ Masse volumique :
- ☐ Taille des particules :
- ☐ Forme des particules :
- ☐ Débit :
- ☐ Granulométrie :
- ☐ Taux d'humidité :
- ☐ Température :
- ☐ Echantillon disponible : Oui / Non

Caractéristiques du produit polluant :

- ☐ Produit :
- ☐ Densité :
- ☐ Masse volumique :
- ☐ Taille des particules :
- ☐ Forme des particules :
- ☐ Débit :
- ☐ Taux d'humidité :
- ☐ Température :
- ☐ Pourcentage d'impureté :

Détails à connaître concernant le type d'installation :

- ☐ Type de convoyeur :
- ☐ Largeur de bande ou diamètre de canalisation :
- ☐ Largeur du flux de matériaux :
- ☐ Vitesse de bande :
- ☐ Angle d'installation :
- ☐ Epaisseur de couche :
- ☐ Matière de la bande :
- ☐ Dimensions/diamètre :
- ☐ Vitesse de chute :
- ☐ Pression (si transport pneumatique) :

Détails annexes :

- ☐ Informations complémentaires :

Flashez ce code QR pour télécharger une version éléctronique de ce formulaire

ZI de Villers - Route d'Hussigny
54920 Villers la Montagne (France)

Tel. : +33 (0)3 82 26 06 00
Fax : +33 (0)3 82 26 06 06

info@blsmagnet.com
www.blsmagnet.com