BLS Magnet
Attractive technology.

Mag-Clear®

SÉPARATION MAGNÉTIQUE

Séparateurs magnétiques conventionnels

SYSTÈMES DE SÉPARATION

Mag-Clear®

Dans l'Industrie, il est dans bien des cas indispensable de détecter la présence de métaux ferreux et ou en réaliser l'extraction.

Depuis 1987, BLS Magnet est spécialisée dans le développement et la fabrication de systèmes magnétiques industriels. Acteur majeur dans les domaines de la détection et séparation des métaux ferreux et non ferreux, BLS Magnet a développé une large gamme de systèmes répondant aux besoins de nombreuses industries.

Des systèmes conçus spécialement pour votre industrie

En plus d'une large sélection de systèmes standards, BLS Magnet est spécialisée dans la conception sur-mesure afin de répondre à votre besoin précis. Tirant profit d'une longue expérience acquise dans de nombreux domaines variés, nos collaborateurs développent pour vous des systèmes efficaces et faciles à intégrer à votre outil de production.

Des systèmes les plus courants comme les tambours ou poulies magnétiques, aux overbands et aimants cascades, BLS Magnet met à votre disposition tous les outils nécessaires à la séparation et ou récupération des métaux. La combinaison de plusieurs de ces systèmes placés à différents endroits garantit souvent un meilleur résultat de captation des métaux. Dans certains cas, ces systèmes peuvent également être utilisés pour protéger vos outils de production.

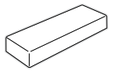

PLAQUES MAGNÉTIQUES
PAGES 4-5

AIMANTS TUBULAIRES
PAGE 7-10

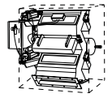

AIMANTS CASCADES
PAGE 11-12

FILTRES MAGNÉTIQUES
PAGE 13-14

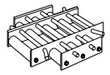

GRILLES MAGNÉTIQUES
PAGE 15-18

BARREAUX MAGNÉTIQUES
PAGE 19

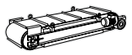

OVERBANDS
PAGE 20-22

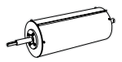

TAMBOURS MAGNÉTIQUES
PAGE 23-24

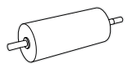

POULIES MAGNÉTIQUES
PAGE 25

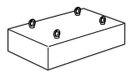

BLOCS MAGNÉTIQUES
PAGE 26

PLAQUES MAGNÉTIQUES

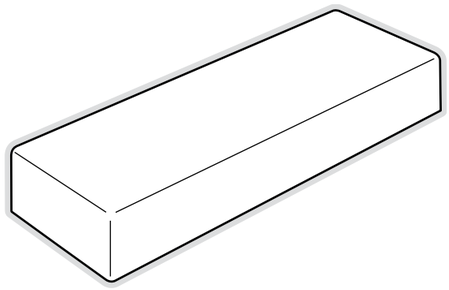

Les plaques magnétiques sont utilisées pour l'épuration de flux de matériaux sur bande transporteuse dans les canalisations verticales ou inclinées, etc.

Plaque magnétique du type FDA

Ce type de plaque magnétique est conçu à l'aide de puissants aimants ferrites, qui sont montés d'une certaine manière, de façon à obtenir un champ magnétique important (voir tableau). Les faces de la plaque magnétique qui entrent en contact avec le flux du produit sont réalisées en acier inoxydable (AISI304).

Pour la fixation de cette plaque magnétique, des trous taraudés sont réalisés à l'arrière de la plaque.

Pour un nettoyage rapide et efficace des impuretés emprisonnées, un système de tiroir peut être installé.

Ce tiroir est disponible en deux versions : à commande manuelle ou à commande pneumatique. Cette dernière version pneumatique est idéale si placé à un endroit difficile d'accès. La commande pneumatique est conforme à toutes les normes ISO et CETOP.

Profondeur de champ

N° art.	barreau Ø 5 x 25	barreau Ø 5 x 75	écrou M16
70.050 t/m 70.052	50	70	45
70.053 t/m 70.056	70	90	55
70.057 t/m 70.066	75	100	60
70.067 t/m 70.068	80	105	65
70.069 t/m 70.072	155	200	125
24.001 t/m 24.020	115	155	95
24.050 t/m 24.061	110	125	85

Toutes les dimensions sont en mm.

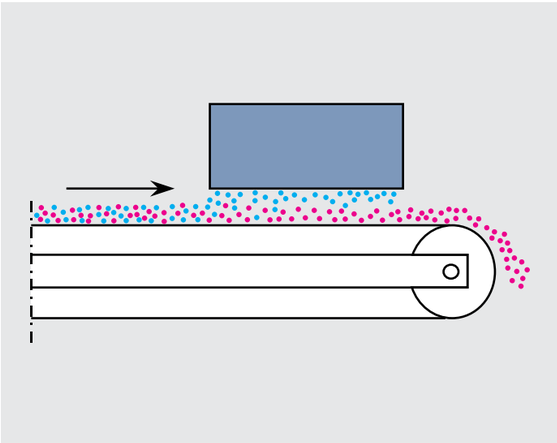

Aimant de séparation du type FDA au-dessus d'un flux de produit sur une bande transporteuse.

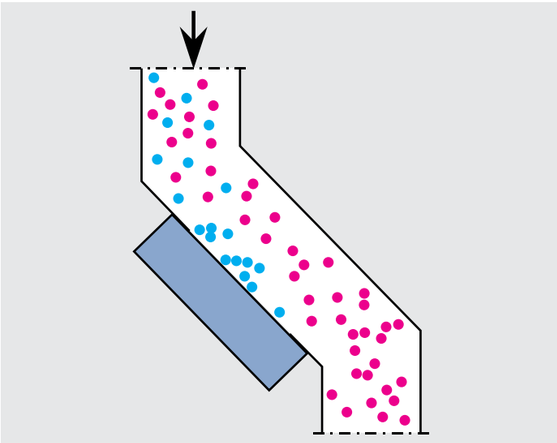

Le flux de produit, qui est en contact direct avec l'aimant de séparation, est parfaitement épuré.

PLAQUES MAGNÉTIQUES

Plaque magnétique de type FDA

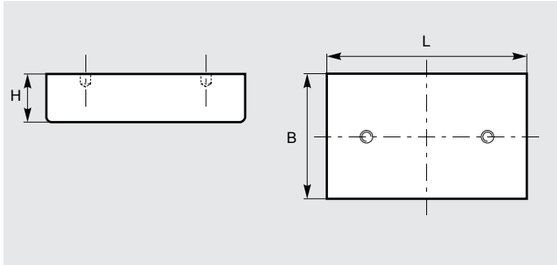

N° art.	L	B	H	nombre et dimensions des trous	entraxe des trous	masse kg
70.050	75	75	30	2xM8x10	50	1,0
70.051	275	75	30	2xM8x8	250	3,7
70.052	340	75	30	2xM8x8	250	3,5
70.053	105	105	30	2xM8x8	50	1,9
70.054	210	105	30	2xM8x8	100	3,9
70.055	310	105	30	2xM8x8	200	5,7
70.056	340	105	30	2xM8x8	250	6,3
70.057	145	105	50	2xM8x8	100	3,8
70.058	210	105	50	2xM8x8	100	5,6
70.059	280	105	50	2xM8x8	200	7,4
70.060	310	105	50	2xM8x8	200	8,2
70.061	345	105	50	2xM8x8	250	9,2
70.062	410	105	50	3xM8x8	150	10,9
70.063	445	105	50	3xM8x8	150	11,8
70.064	510	105	50	3xM8x8	200	13,6
70.065	610	105	50	4xM8x8	150	16,2
70.066	765	105	50	4xM8x8	200	20,3
70.067	280	180	90	2xM12x10	200	23,5
70.068	400	180	90	3xM12x10	150	33,5
70.069	345	280	95	3xM12x15	100	43,5
70.070	545	280	95	4xM12x15	150	69,0
70.071	610	280	95	4xM12x15	150	77,5
70.072	815	280	95	4xM12x15	200	103,0
24.001	100	205	88	2xM10x25	50	8,5
24.002	125	205	88	2xM10x25	75	10,0
24.003	150	205	88	2xM10x25	100	12,5
24.004	200	205	88	2xM10x25	100	16,5
24.005	250	205	88	2xM10x25	150	21,0
24.006	300	205	88	2xM10x25	200	25,0
24.007	350	205	88	2xM10x25	250	29,0
24.008	400	205	88	2xM10x25	300	33,0
24.009	450	205	88	2xM10x25	350	37,5
24.010	500	205	88	2xM10x25	400	41,5
24.011	550	205	88	3xM10x25	225	45,5
24.012	600	205	88	3xM10x25	250	50,0
24.013	650	205	88	3xM10x25	275	54,0
24.014	700	205	88	3xM10x25	300	58,0
24.015	750	205	88	3xM10x25	325	62,0
24.016	800	205	88	3xM10x25	350	66,5
24.017	850	205	88	3xM10x25	375	71,0
24.018	900	205	88	3xM10x25	400	75,0
24.019	950	205	88	3xM10x25	425	79,0
24.020	1000	205	88	4xM10x25	300	83,0

Toutes les dimensions sont en mm.

Plaque magnétique de type FDA en néodyme

Les séparateurs équipés d'aimants en néodyme sont utilisés lorsque l'on désire obtenir une très grande intensité du champ magnétique. Ceci peut-être le cas lorsque de très petites particules métalliques (<5µ) doivent être retirées des flux de produit. Voir le tableau pour la profondeur du champ des plaques magnétiques.

N° art.	L	B	H	nombre et dimensions des trous	entraxe des trous	masse kg
24.050	50	104	41,5	2xM6x20	30	1,6
24.051	92	104	41,5	2xM8x20	50	2,9
24.052	134	104	41,5	2xM8x20	75	4,3
24.053	176	104	41,5	2xM8x20	100	5,6
24.054	218	104	41,5	2xM8x20	100	7,0
24.055	260	104	41,5	2xM8x20	150	8,3
24.056	302	104	41,5	2xM10x20	200	9,7
24.057	344	104	41,5	2xM10x20	250	11,0
24.058	386	104	41,5	2xM10x20	250	12,4
24.059	428	104	41,5	2xM10x20	300	13,7
24.060	470	104	41,5	2xM10x20	350	15,0
24.061	512	104	41,5	2xM10x20	400	16,4

Toutes les dimensions sont en mm.

Plaque magnétique de type FDB

Ce type de séparateur est surtout utilisé pour retirer les particules métalliques de matières premières textiles lors de la production.

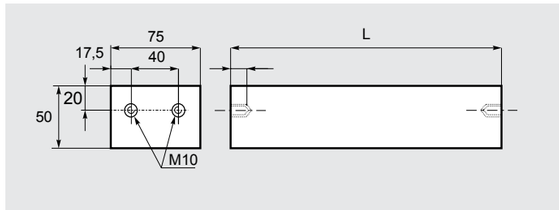

N° art.	L	masse kg
24.100	1000	30
24.101	1850	55
24.102	2350	70
24.103	2850	84
24.104	2950	87

Toutes les dimensions sont en mm.

PLAQUES MAGNÉTIQUES

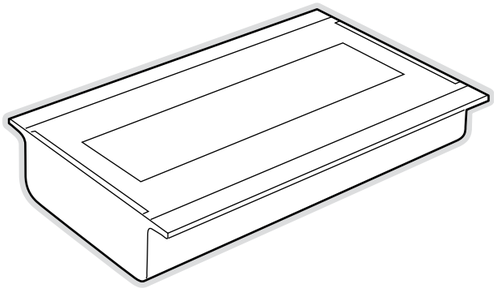

Plaque magnétique de type FDL

Plaque magnétique de type FDL

Les séparateurs de type FDL sont généralement utilisés lorsque le produit ne contient pas trop d'impuretés. Les plaques magnétiques sont munies de brides où peuvent être fixées des charnières ou tout autre système de fixation.

La surface qui rentre en contact avec le produit peut être munie d'une plaque de protection en acier inoxydable sur la face magnétique. Ces plaques sont disponibles en trois versions différentes.

FDL: plaque magnétique plane

FDL/C: plaque magnétique inclinée, de façon à retenir les particules métalliques derrière le côté le plus élevé.

FDL/V: plaque magnétique munie de « doigts », de façon à obtenir un nettoyage plus approfondi.

Sur simple demande, nous réalisons également des séparateurs FDL sur-mesure.

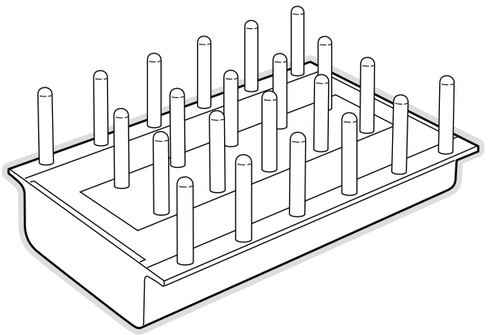

Plaque magnétique de type FDL/V

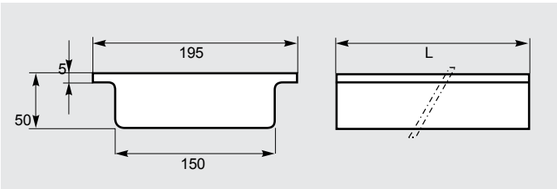

Longueur	FDL ref. art.	masse kg	FDL ref. art.	masse kg	FDL ref. art.	masse kg
100	**21.001**	12,8	**22.001**	3,2	**23.001**	3,2
125	**21.002**	23,5	**22.002**	4,0	**23.002**	4,0
150	**21.003**	34,2	**22.003**	4,8	**23.003**	4,8
200	**21.004**	45,6	**22.004**	6,4	**23.004**	6,4
250	**21.005**	57,0	**22.005**	8,0	**23.005**	8,0
300	**21.006**	68,4	**22.006**	9,6	**23.006**	9,6
350	**21.007**	79,8	**22.007**	11,2	**23.007**	11,2
400	**21.008**	11,2	**22.008**	12,8	**23.008**	12,8
450	**21.009**	12,6	**22.009**	14,4	**23.009**	14,4
500	**21.010**	14,0	**22.010**	16,0	**23.010**	16,0
550	**21.011**	15,4	**22.011**	17,6	**23.011**	17,6
600	**21.012**	16,8	**22.012**	19,2	**23.012**	19,2
650	**21.013**	18,2	**22.013**	20,8	**23.013**	20,8
700	**21.014**	19,6	**22.014**	22,4	**23.014**	22,4
750	**21.015**	21,0	**22.015**	24,0	**23.015**	24,0
800	**21.016**	22,4	**22.016**	25,6	**23.016**	25,6
850	**21.017**	23,8	**22.017**	27,2	**23.017**	27,2
900	**21.018**	25,2	**22.018**	28,8	**23.018**	28,8
950	**21.019**	26,6	**22.019**	30,4	**23.019**	30,4
1000	**21.020**	28,0	**22.020**	32,0	**23.020**	32,0

Toutes les dimensions sont en mm.

AIMANTS TUBULAIRES

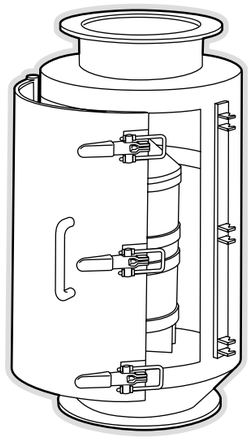

Systèmes d'aimants tubulaires

Les aimants tubulaires sont utilisés aux endroits où un nettoyage manuel est possible. Ils sont équipés d'un déflecteur monté à l'intérieur du caisson permettant une bonne répartition du produit à nettoyer avant qu'il n'entre en contact avec le noyau magnétique. Le caisson de ce type d'aimants tubulaires offre un accès au noyau magnétique par le biais d'une porte hermétique, afin de pouvoir nettoyer l'appareil. Le caisson du modèle standard est réalisé en acier d'une épaisseur de 4 mm. Sur demande, ce caisson peut être réalisé en acier inoxydable (AISI304). Dans ce cas, on rajoute «/10» à la suite de la référence.

Il existe également une série dite 'sanitaire'. Ces appareils sont notamment très utilisés dans des situations où des exigences sanitaires très sévères sont imposées aux matières premières, tel que dans l'industrie alimentaire.

Sur demande nous livrons également des modèles adaptés aux canalisations étant sous pression.

A part les dimensions standard de brides, nous pouvons également livrer des aimants tubulaires avec des brides spécifiques. Les noyaux magnétiques peuvent être livrés séparément pour un montage dans des caissons existants.

N° art.	A	B	C	E	F	capacité t/h	masse kg
26.010	100	550	180	220	240	6	25
26.011	150	600	230	275	310	20	39
26.012	200	650	280	345	405	50	91
26.013	250	750	330	430	490	75	127
26.014	300	850	400	485	550	100	171
26.015	400	950	500	620	665	150	286
26.016	500	1100	600	780	770	200	480

Toutes les dimensions sont en mm.

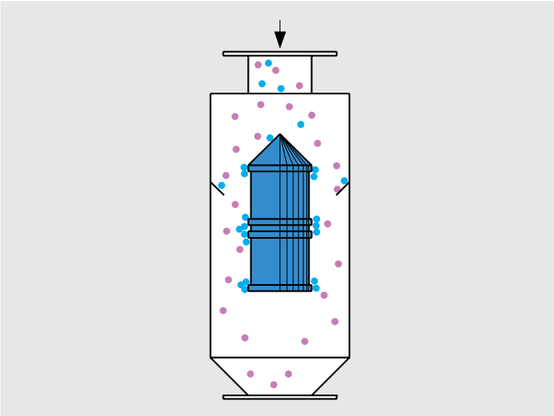

Les particules métalliques se logent derrière les plaques polaires.

26.010

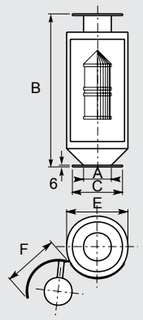

26.120

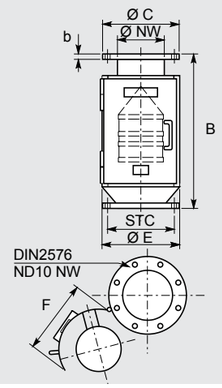

Systèmes d'aimants tubulaires, modèle sanitaire avec brides DIN 2576 ND10

Modèle standard avec système d'aimants ferrites.

Rajouter «/01 « à la Ref: art. pour les systèmes d'aimants en Néodyme.

N° art.	NW	B	C	E	F	capacité t/h*	masse kg
26.120	100	578	220	220	240	6	36
26.121	150	632	285	275	310	20	60
26.122	200	686	340	345	405	50	104
26.123	250	790	395	430	490	75	156

Toutes les dimensions sont en mm.

* valable pour des produits granuleux et secs.

AIMANTS TUBULAIRES

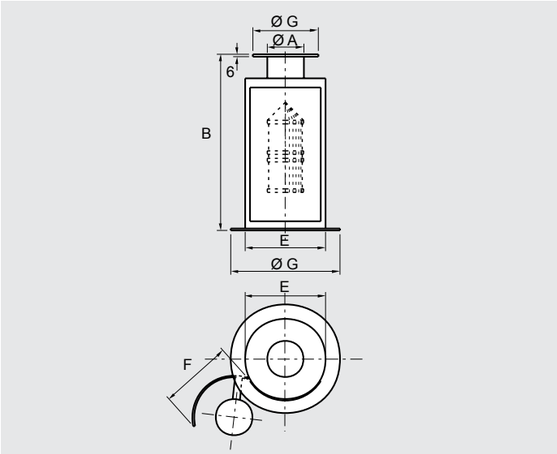

Aimant tubulaire sans cône inférieur.

Aimants tubulaires sans cône inférieur

Pour des applications où l'encombrement est réduit, les aimants tubulaires sont livrés sans cône inférieur. Du fait de la hauteur réduite de ces appareils, les possibilités d'encastrement sont plus vastes. Les caractéristiques mécaniques sont identiques à celles de la série avec cône inférieur. Un modèle en acier inoxydable est aussi disponible.

N° art.	A	B	C	E	F	G	capacité t/h*	masse kg
26.110	100	490	180	220	240	300	6	22
26.111	150	538	230	275	310	355	20	35
26.112	200	578	280	345	405	425	50	87
26.113	250	660	330	430	490	510	75	121
26.114	300	757	400	485	550	585	100	164
26.115	400	840	500	620	665	720	150	275
26.116	500	960	600	780	770	880	200	475

Toutes les dimensions sont en mm.
* valable pour les produits granuleux et secs.

Noyau magnétique permanent.

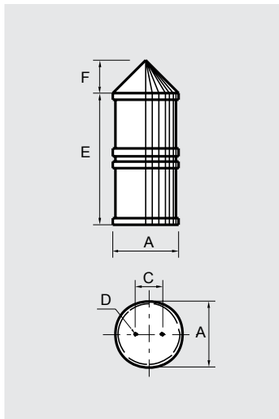

Noyaux magnétiques permanents

Modèle standard avec système d'aimants ferrite.
Rajouter «/01» à la Ref: art. pour les systèmes d'aimants néodyme.

N° art.	A	C	D	E	F	masse kg
26.020	100	40	M6	211	43	7
26.021	150	50	M8	189	65	16
26.022	200	80	M8	249	87	48
26.023	250	90	M8	295	109	70
26.024	300	100	M10	363	132	104
26.025	400	150	M10	383	176	207
26.026	500	200	M10	432	220	347

Toutes les dimensions sont en mm.

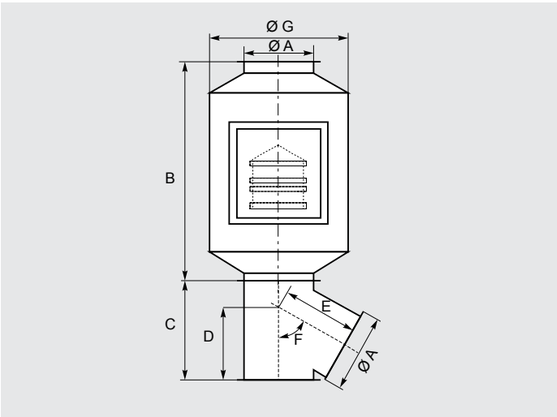

Système d'aimants tubulaires électromagnétiques.

N° art.**	A	B	C	D	E	F	G	puissance W	cap. t/h
26.501	100	550	180	120	120	60°	220	30	6
26.502	150	620	260	150	150	60°	275	50	20
26.503	200	750	410	267	267	60°	345	130	50
26.504	250	850	425	270	270	60°	430	300	75
26.505	300	900	505	385	385	50°	485	450	100
26.506	400	1050	700	530	530	50°	620	750	150
26.507	500	1200	890	660	660	50°	780	1100	200

Toutes les dimensions sont en mm.
** ajouter «/10» pour les caissons en acier inoxydable.

AIMANTS TUBULAIRES À PLAQUES EXTÉRIEURES

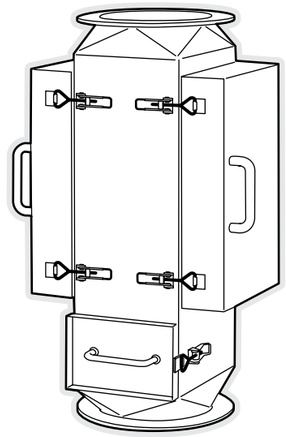

26.200...

Les aimants tubulaires à plaques extérieures offrent d'importants avantages, notamment lors de l'épuration de matières premières sous forme de poudre, étant donné que le risque de colmatage est quasiment nul. Ce type est également très utile pour l'évacuation de particules métalliques présentes dans les flux de produit de granulométrie importante. Exemple : copeaux de bois ou de plastique.

Le nettoyage du système est très simple. Ces systèmes sont munis d'aimants très puissants. Le caisson est réalisé en acier inoxydable et muni de brides non percées.

Pour une utilisation dans un environnement où des conditions d'hygiène extrêmes sont exigées, il est également possible de livrer ces appareils en version sanitaire. En option, ces systèmes peuvent également être livrés avec deux plaques intermédiaires en acier inoxydable qui pivotent sur la porte, afin de faciliter considérablement le nettoyage du système, il existe également un modèle avec un tiroir de nettoyage.

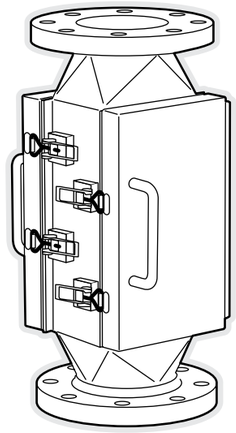

26.220...

Modèle sanitaire

Ces systèmes sont intégralement réalisés en acier inoxydable AISI 304. Sur demande, nous pouvons également les livrer en acier inoxydable AISI 316. Une attention particulière a été prêtée au traitement de la surface (sablage intégral à l'intérieur comme à l'extérieur). Tous les types sanitaires sont munis de brides conformes à la norme DIN 2576 ND 10. La finition est réalisée avec soin et les modèles sont conçus de façon à ce qu'aucun résidu de produit ne puisse se déposer.

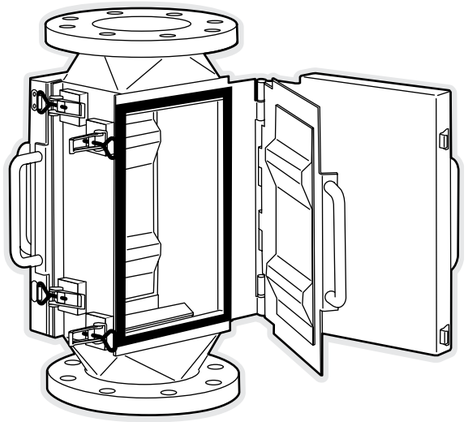

26.220 avec plaques intermédiaires en acier inoxydable.

AIMANTS TUBULAIRES À PLAQUES EXTÉRIEURES

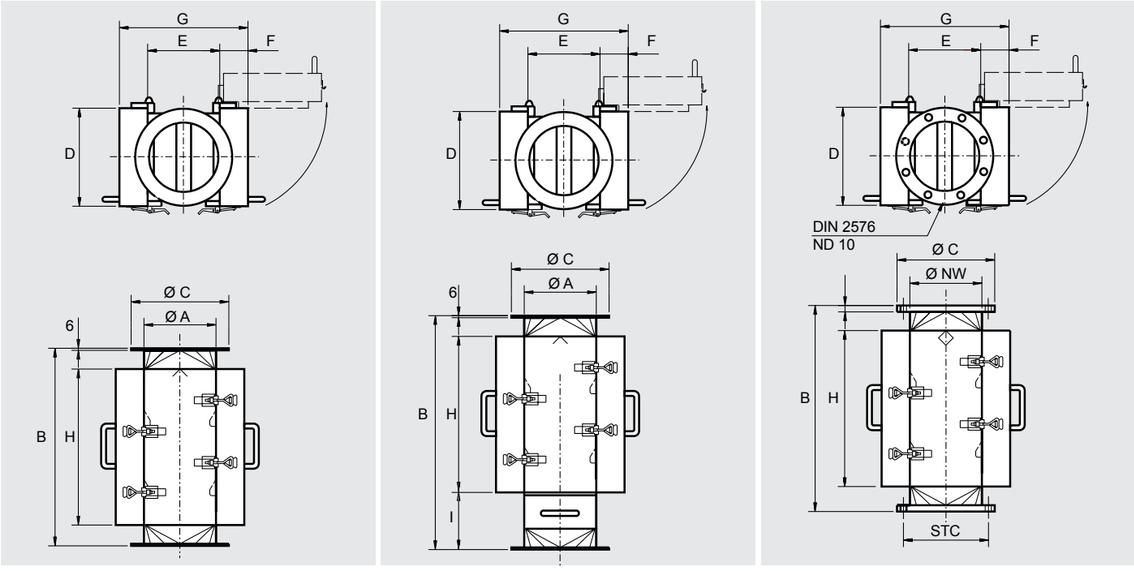

Modèle standard avec système d'aimants ferrite. Rajouter «/01 « à la Ref: art. pour les systèmes d'aimants néodyme.

Modèle standard

N° art.	A	B	C	D	E	F	G	H	masse kg
26.210	100	400	180	183	108	29,5	167	294	27
26.211	150	480	230	233	158	51,5	261	372	57
26.212	200	570	280	283	208	81,5	371	450	115
26.213	250	690	330	333	258	102,7	463,4	556	205
26.214	300	695	400	383	308	102,7	513,4	546	260

Modèle avec tiroir de nettoyage

N° art.	A	B	C	D	E	F	G	H	I	masse kg
26.200	100	480	180	153	106	29,5	165	256	155	31
26.201	150	600	230	203	156	49,5	255	352	184	67
26.202	200	700	280	253	206	81,5	369	400	215	130
26.203	250	860	330	303	256	102,7	461	500	256	225
26.204	300	900	400	353	306	97,7	511	500	291	285

Modèle sanitaire avec bride DIN 2576 ND10

N° art.	NW	B	C	D	E	F	G	H	masse kg
26.220	100	420	220	183	108	29,5	167	294	31
26.221	150	510	285	233	158	51,5	261	372	64
26.222	200	610	340	283	208	81,5	371	450	125
26.223	250	750	395	333	258	102,7	463,4	556	220
26.224	300	760	445	383	308	102,7	513,4	546	277

Toutes les dimensions sont en mm.

AIMANTS CASCADES

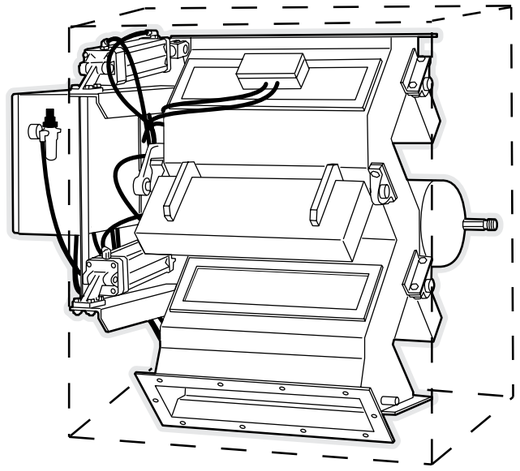

Aimant cascade version automatique

Les aimants cascades sont utilisés à des endroits où d'importantes quantités de matières premières doivent être séparées de particules métalliques.

Ils sont disponibles en version manuelle ou automatique. Ils sont robustes, avec un caisson en acier inoxydable d'une épaisseur de 4 mm. Ils possèdent un vaste champ d'application et peuvent facilement être intégrés dans des systèmes existants. Pour leur nettoyage les systèmes d'aimants cascades sont munis d'un clapet bypass. Voir principe de fonctionnement ci-dessous.

A part la version manuelle une version automatique est également disponible munie d'un système de commande pneumatique. En option, ce type d'appareil peut être livré avec une valve à commande électrique pour être intégré dans une production gérée par ordinateur. Les pièces du système pneumatique répondent à toutes les normes ISO et CETOP. Sur demande, les versions automatiques peuvent être munies d'un réservoir d'air grâce auquel le système peut continuer à fonctionner au moment d'une coupure d'air comprimé. Tous les modèles peuvent, sur demande, être munis de trappes d'inspection et/ou de plaques d'usure en acier au manganèse.

Les aimants cascades sont fournis en standard avec des plaques magnétiques du type FDA. Sur votre demande des plaques du type FDL ou FDL/C peuvent être monté (voir fiche plaque magnétique).

Rajouter dans ce cas à la référence art. respectivement les codes «/06» ou «/07».

Le flux de produit traverse le système magnétique

Afin d'évacuer les particules métalliques, le flux de produit est arrêté et le clapet by-pass est basculé

Après le pivotement des aimants, les impuretés métalliques, qui ne sont plus en contact avec le champ magnétique, sont évacuées par le clapet latéral.

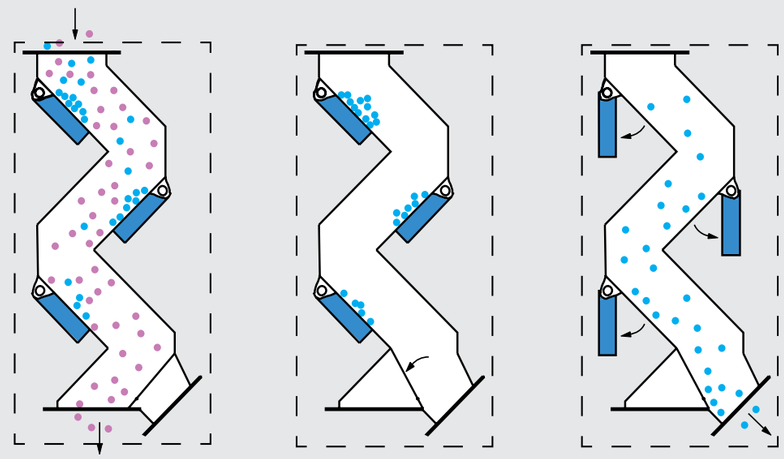

AIMANTS CASCADES

26.070...

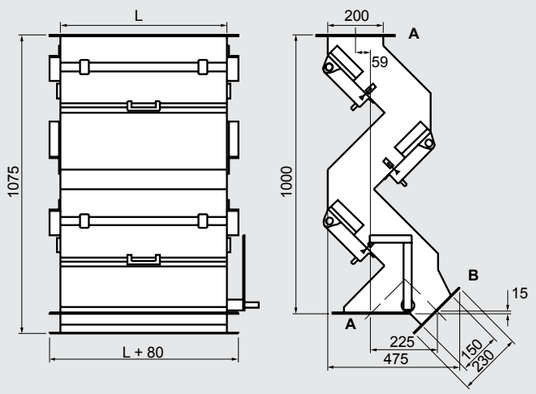

26.080...

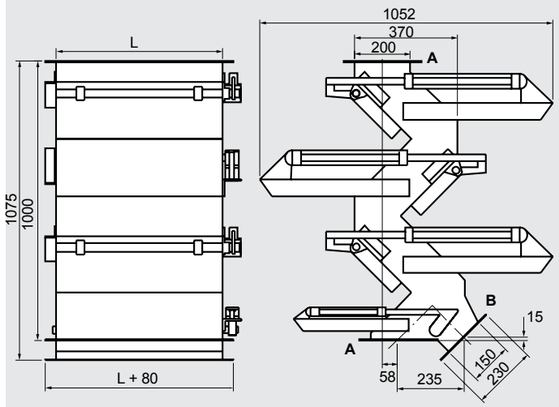

A

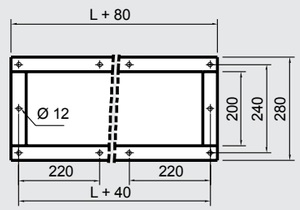

B

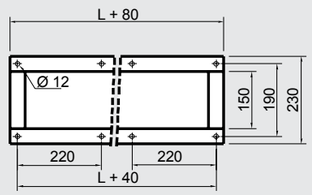

Dimensions du raccordement de l'entrée et de la sortie

Version manuelle	L	capacité (t/h) blé	farine	déchets	masse kg
26.070	200	7-15	5-10	3-10	125
26.071	400	15-40	10-30	7-20	198
26.072	600	45-70	35-50	25-40	275
26.073	800	90-100	70-80	50-60	353
26.074	1000	140	100	80	431
26.075	1200	175	125	100	509

Dimensions du raccordement de la sortie latérale

Version automatique	L	capacité (t/h) blé	farine	déchets	masse kg
26.080	200	7-15	5-10	3-10	140
26.081	400	15-40	10-30	7-20	213
26.082	600	45-70	35-50	25-40	290
26.083	800	90-100	70-80	50-60	368
26.084	1000	140	100	80	446
26.085	1200	175	125	100	524

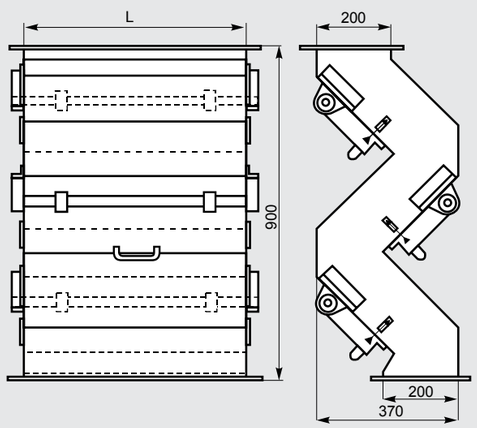

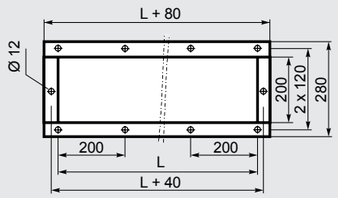

Système d'aimants montés en cascade sans clapet by-pass à commande manuelle

N° art.	L	capacité (t/h) blé	farine	déchets	masse kg
26.048	200	7-15	5-10	3-10	112
26.049	400	15-40	10-30	7-20	185
26.050	600	45-70	35-50	25-40	262
26.051	800	90-100	70-80	50-60	340
26.052	1000	140	100	80	418
26.053	1200	175	125	100	496

Toutes les dimensions sont en mm.

FILTRES MAGNÉTIQUES

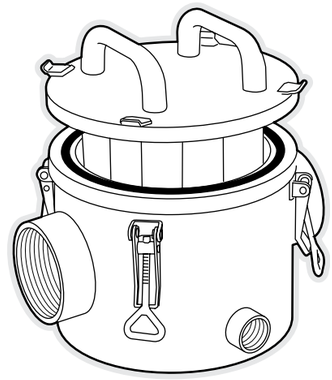

Filtre magnétique, modèle standard.

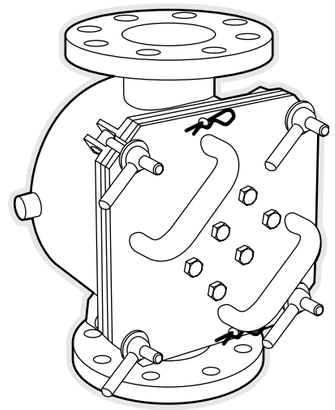

Filtre magnétique, modèle sanitaire.

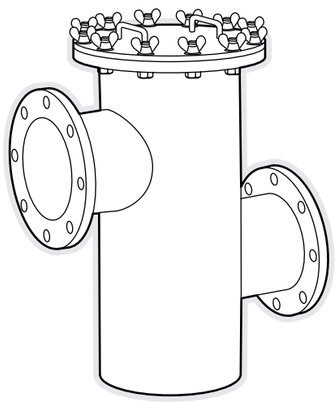

Filtre magnétique à «haut débit».

Les filtres magnétiques sont utilisés pour la filtration des particules métalliques présentes dans des produits liquides. Ils sont également fréquemment utilisés dans les circuits hydrauliques et les systèmes de refroidissement. Le système magnétique est composé d'aimants ferrites logés dans un boîtier en acier inoxydable (AIS1304). Le nettoyage est aisé par le déverrouillage des brides de fermeture.

Une version à double paroi est disponible lors d'utilisation dans des canalisations chauffées (épuration de chocolat ou de fromage fondus).

Pour des applications où le champ magnétique doit être très puissant lors d'évacuation de particules métalliques très petites (zone du micron), il est possible de livrer ces filtres avec des aimants néodyme (rajouter «/01 « au numéro de l'article). Lors d'application à haute pression, un modèle spécifique peut être livré.

Des modèles «sanitaires» sont également disponibles pour une application dans l'industrie alimentaire. Lors de traitement d'importantes quantités de matières premières, des filtres haut débit sont disponibles. Ces types d'appareils ont une capacité de traitement allant de 1000 à 8500 l/min.

20.400...

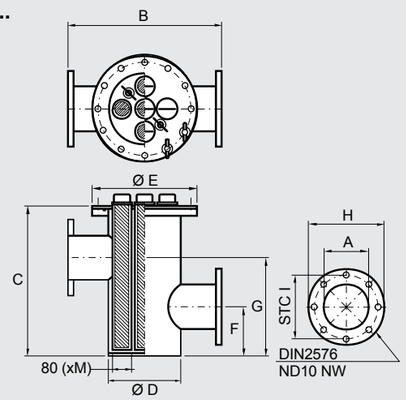

FILTRES MAGNÉTIQUES

20.100...

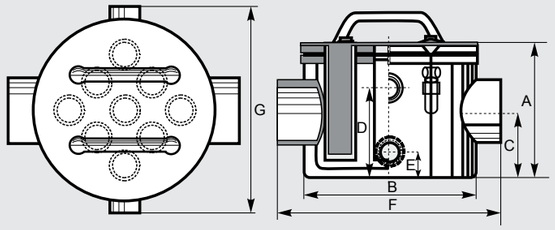

20.250...

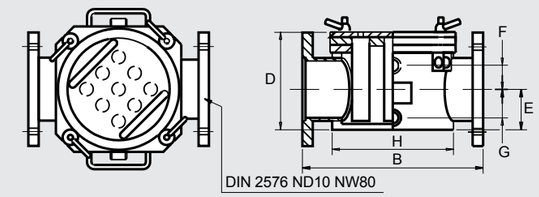

Modèle standard avec système d'aimants ferrites. Rajouter «/01 « à la Ref: art. pour les systèmes d'aimants néodyme.

Filtres magnétiques, modèle standard

N° art.	pression bars	cap l/min	nbre de barreaux	A	B	C	D	E	F	G	masse kg
20.100*	3	250	9	160	206	75	110	30	292	240	23
20.101*	3	325	14	195	256	80	145	30	342	290	31
20.102*	3	400	19	190	306	80	140	30	392	340	44
20.200	3	300	9	160	206	75	-	-	292	-	21
20.201	3	375	14	195	256	80	-	-	342	-	30
20.202	3	475	19	190	306	80	-	-	392	-	41
20.300	8	300	9	200	206	115	-	-	292	-	22
20.301	8	375	14	235	256	120	-	-	342	-	31
20.302	8	475	19	230	306	120	-	-	392	-	42

Filtres magnétiques, modèle sanitaire avec brides DIN 2576 ND10

N° art.	pression bars	cap l/min	nbre de barreaux	B	D	E	F	G	H	I	masse kg
20.250*	3	300	9	366	190	90	38	63	256	352	39
20.251*	3	375	14	416	225	95	38	68	306	402	54
20.252*	3	475	19	466	220	95	38	68	324	422	60
20.253	3	300	9	316	175	75	-	-	206	302	29
20.254	3	375	14	366	210	80	-	-	256	352	31
20.255	3	475	19	416	205	80	-	-	306	402	52
20.256*	10	300	9	366	230	130	38	63	256	352	41
20.257*	10	375	14	416	265	135	38	68	306	402	57
20.258*	10	475	19	466	260	135	38	68	324	422	63
20.259	10	300	9	316	215	115	-	-	206	302	30
20.260	10	375	14	366	250	125	-	-	256	352	42
20.261	10	475	19	416	245	125	-	-	306	402	54

* = à double paroi, raccordement moyen : 2,5", raccordement eau : 3/4" G. Autres raccordements sur demande.

Filtres magnétiques «à haut débit», modèle avec brides DIN 2576 ND10

N° art.	A	B	C	D	E	F	G	DIN 2576 NW	capacité l/min	M	pression max. bar	masse kg
20.400	162	580	563	273	395	185	370	150	1000-2600	5	5	113
20.401	213	660	748	324	445	250	500	200	1900-4900	5	5	155
20.402	261	760	953	407	565	325	625	250	2900-7300	5	9	289
20.403	318	860	953	457	615	325	625	300	3400-8500	5	9	308

Toutes les dimensions sont en mm.

GRILLES MAGNÉTIQUES

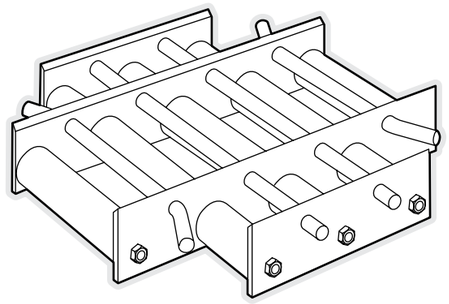

Grille magnétique ferrite, modèle circulaire.

Elles sont conçues pour être placées dans des canalisations, des goulottes, des entonnoirs, etc afin d'épurer les matières premières de pollution metallique.

Les grilles sont réalisées en acier inoxydable (AIS1304).
L' espace entre leur barreaux est de 27 mm. Elles sont munies d'aimants permanents ferrites et peuvent être utilisées jusqu'à une température de 150°C.

Pour les applications où une force magnétique plus importante est exigée, des grilles avec des aimants puissants néodyme sont disponibles et peuvent être utilisées jusqu'à une température de 90°C. Il existe également un modèle avec un système magnétique démontable, afin de faciliter leur nettoyage.

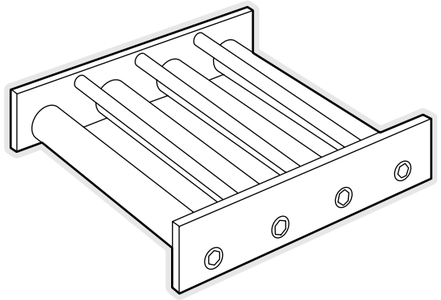

Grille magnétique ferrite, modèle carré.

N° art.	C	B	H	passage en cm²	masse kg
25.100	Ø100		40	39	0,5
25.101	Ø150		40	92	1,5
25.102	Ø200		40	126	3,0
25.103	Ø250		40	210	4,0
25.104	Ø300		40	236	5,0
25.105	Ø350		40	409	7,0
25.106	Ø400		40	512	8,0
25.107	Ø450		40	550	10,0
25.108	Ø500		40	780	13,0
25.109	Ø550		40	948	16,0
25.110	Ø600		40	1140	20,0
25.150	100	100	40	39	1,0
25.151	150	150	40	88	2,0
25.152	200	200	40	156	3,0
25.153	250	250	40	255	5,0
25.154	300	300	40	348	6,0
25.155	400	400	40	617	9,0
25.156	500	500	40	965	15,0
25.157	600	600	40	1382	21,0

Toutes les dimensions sont en mm.
Autres dimensions sur demande.

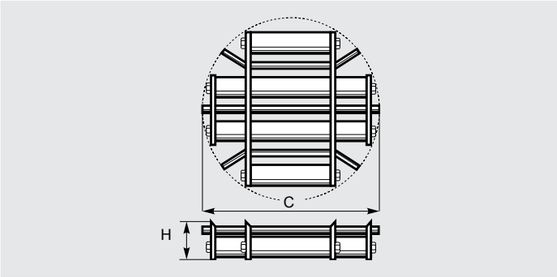

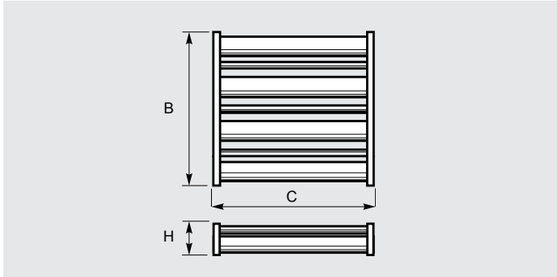

GRILLES MAGNÉTIQUES ANILCO

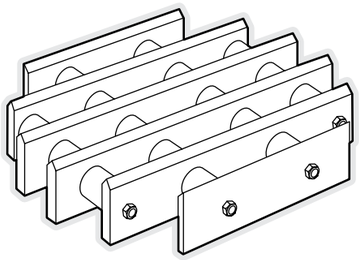

Grille Anilco, modèle circulaire.

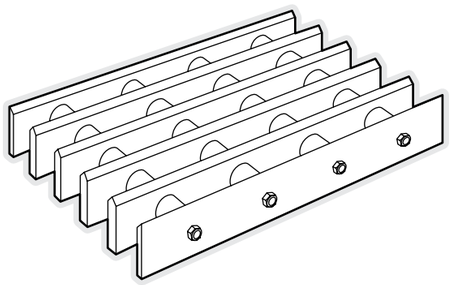

Grille Anilco, modèle carré.

Elles sont spécialement adaptées pour des températures d'utilisation jusqu'à 350° C.

N° art.	A	B	C	D	passage en cm²	masse kg
25.001	Ø 150		40	50 x 22	101	1,6
25.002	Ø 200		40	40 x 30	144	2,8
25.003	Ø 250		40	40 x 30	255	4,4
25.004	Ø 300		40	35 x 30	315	6,8
25.005	Ø 350		40	35 x 30	462	9,7
25.006	Ø 400		40	30 x 30	540	13,0
25.007	Ø 500		40	35 x 30	1518	20,6
25.008	Ø 600		40	40 x 30	1344	28,8
25.050	150	100	40	40 x 30	72	2,1
25.051	200	100	40	40 x 30	120	2,3
25.052	200	150	40	50 x 30	195	3,1
25.053	250	200	40	40 x 30	252	5,7
25.054	300	200	40	50 x 30	330	6,2
25.055	250	300	40	50 x 30	396	8,4
25.056	400	300	40	40 x 30	540	15,6
25.057	400	350	40	50 x 30	708	14,7
25.058	500	400	50	55 x 38	988	26,0
25.059	600	300	40	40 x 30	910	19,6
25.060	600	400	40	50 x 30	1287	25,4
25.061	600	500	40	50 x 30	1664	31,6
25.062	700	500	40	50 x 30	1856	38,6
25.063	800	500	40	50 x 30	2184	41,7
25.064	150	150	40	60 x 30	99	3,3
25.065	200	200	40	50 x 30	210	4,2
25.066	300	300	40	38 x 22	420	10,6
25.067	400	400	40	45 x 30	770	16,4
25.068	500	500	50	55 x 38	1235	33,7

Toutes les dimensions sont en mm.
Autres dimensions sur demande.

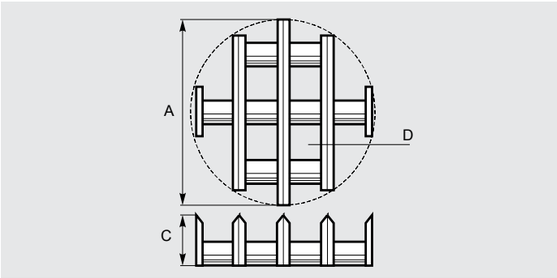

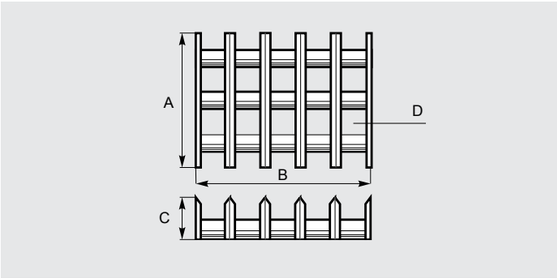

GRILLES MAGNÉTIQUES TYPE MAGBOX

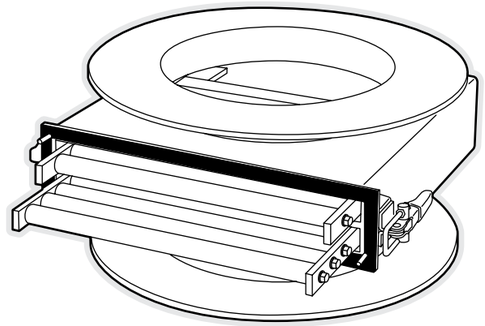

25.200...

Ce type d'unité de séparation peut facilement être installé dans des canalisations existantes. Ce système contient deux grilles magnétiques superposées. Le diamètre des barreaux de ces grilles est de 23 mm. L'écart entre les barreaux est de 12 mm. Pour le nettoyage, les grilles se démontent facilement après l'ouverture de la porte montée à l'avant. Le MAGBOX est muni de brides de fixation. Ces systèmes sont livrées avec des grilles magnétiques à aimant ferrite dans un boîtier en acier inoxydable.

Sur demande, nous pouvons livrer des modèles munis d'un boîtier en acier inoxydable (AIS1304). Les modèles munis d'aimants néodyme, utilisés pour la séparation de particules dans la zone du micron ont toujours un boîtier en acier inoxydable. Les modèles sanitaires disposent d'un système de nettoyage semi-automatique. Le système se nettoie après deux simples manipulations.

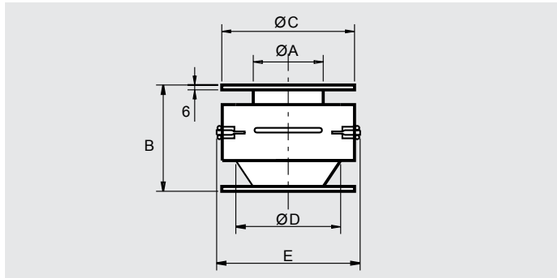

N° art.	A	B	C	D	E	nombre de barreaux	masse kg
25.200	50	184	130	128	208	5	19
25.201	100	194	180	160	240	7	28
25.202	150	204	230	225	305	11	37
25.203	200	214	280	295	375	15	46
25.204	250	220	330	362	442	19	55
25.205	300	230	400	410	490	21	71

Toutes les dimensions sont en mm.

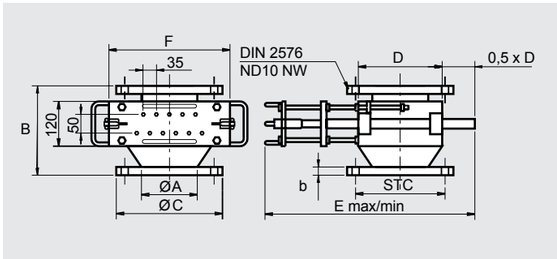

Modèle sanitaire avec brides DIN 2576

N° art.	NW	B	C	D	E max	E min	F	nombre de barreaux	masse kg
25.220	50	270	165	155	620	302,5	225	7	25
25.221	100	270	220	190	740	355,0	290	9	34
25.222	150	270	285	225	865	407,5	325	11	43
25.223	200	270	340	260	985	460,0	360	13	55
25.224	250	270	395	295	1100	512,5	395	15	66
25.225	300	300	445	365	1355	617,5	465	19	82

Toutes les dimensions sont en mm.

MAGBOX À NETTOYAGE AUTOMATIQUE

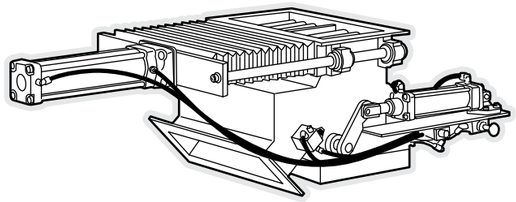

Système à nettoyage automatique à commande électrique ou pneumatique. Il est particulièrement adapté dans des installations automatisées.

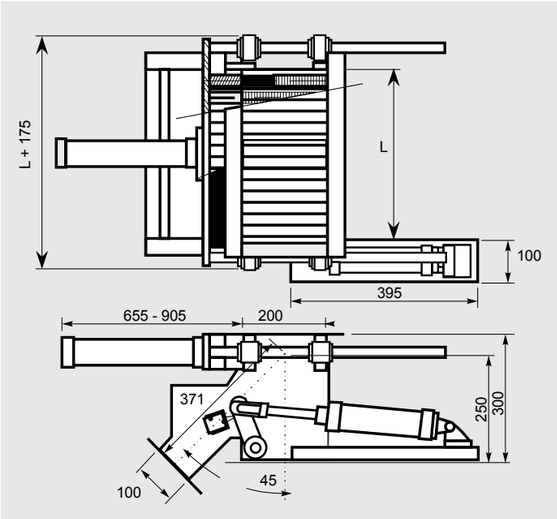

N° art. modèle ferrite	N° art. modèle néodyme	F	*)	masse kg
25.301	**25.301/01**	200	22	50
25.302	**25.302/01**	400	21	76
25.303	**25.303/01**	600	23	97
25.304	**25.304/01**	800	20	122

Toutes les dimensions sont en mm.

*) Distance entre les barreaux

Principe de fonctionnement de la grille magnétique à nettoyage automatique

Le flux de produit traverse le système magnétique.

Pour l'évacuation des particules métalliques, le flux de produit est arrêté et les aimants sont retirés avec leurs fourreaux et ensuite les aimants sont sortis des fourreaux.

Les aimants sont remis dans les barreaux et ensuite, le clapet éjecte les impuretés métalliques vers l'extérieur. Le système est désormais prêt pour une nouvelle production

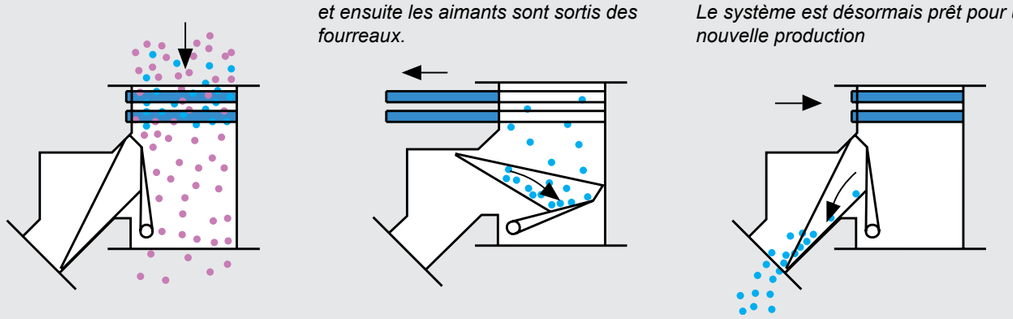

BARREAUX MAGNÉTIQUES

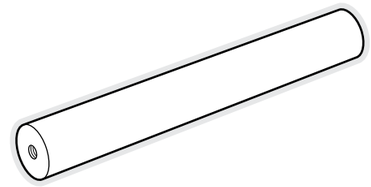

Barreau magnétique, modèle en acier inoxydable

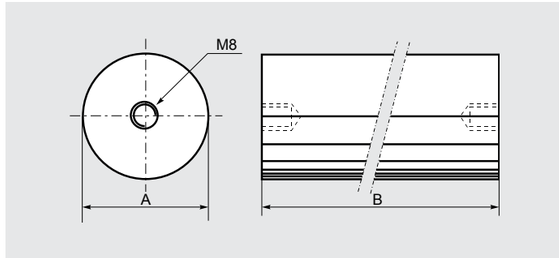

Les barreaux à aimants permanents peuvent être placés dans n'importe quel flux de produit solide ou liquide. Ils peuvent être utilisées jusqu'à des températures de 150°C.

Ils se composent d'aimants ferrites et sont couverts d'une enveloppe en acier inoxydable (AIS1304).

Le diamètre standard des barreaux est de 25,4 ou 40 mm et sont munis de taraudages M8 aux extrémités.

Pour des applications où la température peut être très élevée (jusqu'à 350°C), des modèles à aimants alnico peuvent être livrés. Pour des applications où les particules métalliques à extraire sont très fines (zone du micron) ou dans des substances à grande viscosité, des barreaux magnétiques sont également disponibles muni d'aimants néodyme.

Modèle en acier inoxydable avec aimants ferrites, diamètre 40 mm

N° art.	A	B	masse kg
19.500/10	40	50	0,5
19.501/10	40	100	1,0
19.502/10	40	150	1,5
19.503/10	40	200	2,0
19.504/10	40	250	2,5
19.505/10	40	300	3,0
19.506/10	40	350	3,5
19.507/10	40	400	4,0
19.508/10	40	450	4,5
19.509/10	40	500	5,0

Toutes les dimensions sont en mm.

Modèle en acier inoxydable, diamètre 25 mm

N° art. modèle ferrite	N° art. modèle au Néodyme	A	B	masse kg
19.450	**19.450/10**	25,4	50	0,2
19.451	**19.451/10**	25,4	100	0,4
19.452	**19.452/10**	25,4	150	0,6
19.453	**19.453/10**	25,4	200	0,8
19.454	**19.454/10**	25,4	250	1,0
19.455	**19.455/10**	25,4	300	1,2
19.456	**19.456/10**	25,4	350	1,4
19.457	**19.457/10**	25,4	400	1,6
19.458	**19.458/10**	25,4	450	1,8
19.459	**19.459/10**	25,4	500	2,0

Toutes les dimensions sont en mm.

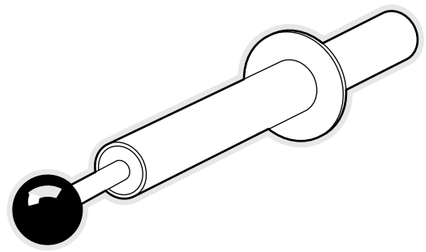

Aimant à main

Utilisé pour effectuer des échantillonages de produit, entre autres afin de déterminer la présence et le degré de pollution métallique. La partie magnétique est de 100 mm de long et son diamètre est de 23 mm.

N° art. **19.950/01**

OVERBANDS MAGNÉTIQUES

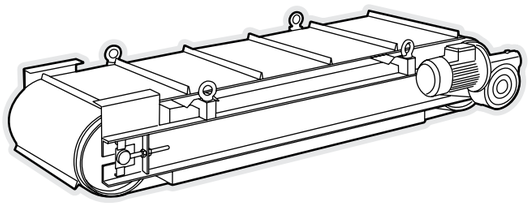

Overband magnétique

Utilisés avant tout pour l'épuration des matériaux présents sur les bandes transporteuses, ils sont installés au-dessus de celles-ci. Le système magnétique extrait toutes les particules métalliques du flux de produit lors de son passage. Les particules métalliques ainsi retirées sont recueillies dans un bac à déchets.

L'entraînement de l'overband magnétique (jusqu'à la série 320) est réalisé à l'aide d'un moteur à tambour. Ce type de moteur est livré en standard pour les types des séries 400 et 500.

Sur demande, les overbands de la série 220 peuvent aussi être livrées avec un moteur réducteur (rajouter «/21» à la Ref: art.). Les overbands sont munis d'un dispositif de tension de bande. Grâce aux tambours bombés, la bande se centre automatiquement et est réalisée en caoutchouc synthétique munie de tasseaux. Le raccordement électrique répond aux normes IP 54 ou IP 65 et est adapté au 3 x 380V – 50 Hz (standard).

Des systèmes adaptés à d'autres tensions sont également disponibles.

Dans les séries 400 et 500, la bande transporteuse en caoutchouc est munie d'une couche résistante à l'usure (Correx bleu 45° shore), située entre les tasseaux.

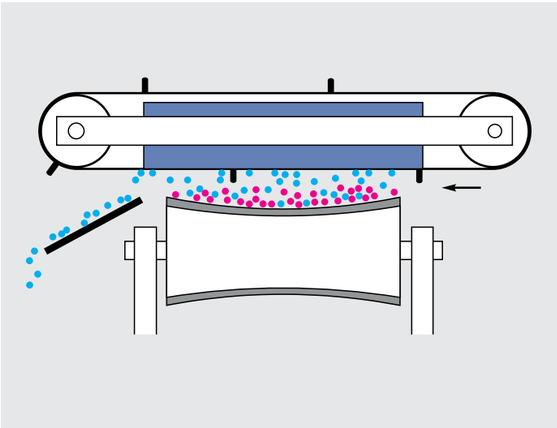

Overband en position transversale au-dessus de la bande transporteuse.

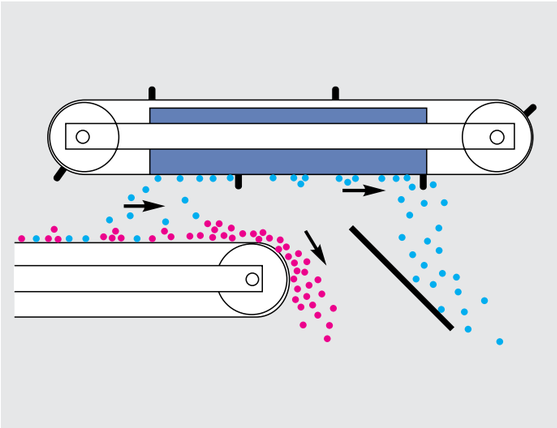

Système magnétique d'overband en position longitudinale au-dessus de la bande transporteuse.

Profondeur de champs des overbands

N° art.	barreau Ø 5 x 25	barreau Ø 5 x 75	écrou M16
28.001 t/m 28.003	165	225	130
28.101 t/m 28.111	255	370	180
28.130 t/m 28.140	260	380	195
28.010 t/m 28.014	295	430	225
28.020 t/m 28.024	315	460	240
28.030 t/m 28.035	335	480	250
28.040 t/m 28.047	360	500	275

Toutes les dimensions sont en mm.

OVERBANDS MAGNÉTIQUES

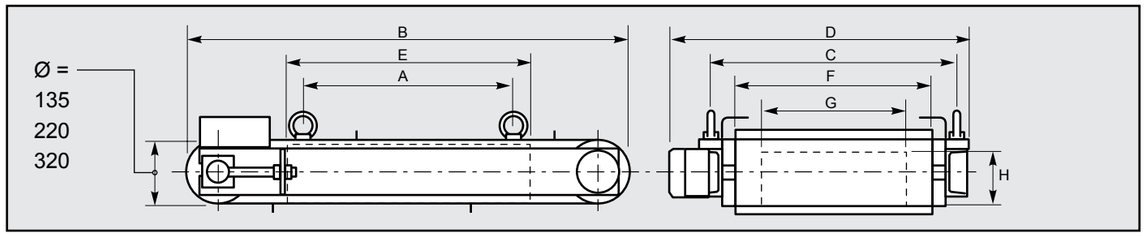

Série 135

N° art.	A	B	C	D	E	F	G	H	capacité moteur kW	masse kg
28.001	450	955	530	640	520	420	310	130	0,55	153
28.002	650	1155	530	640	720	420	310	130	0,55	197
28.003	850	1355	530	640	920	420	310	130	0,55	242

Série 220

N° art.	A	B	C	D	E	F	G	H	capacité moteur kW	masse kg
28.101	240	1050	850	1015	430	650	505	180	1,1	335
28.102	300	1150	850	1015	530	650	505	180	1,1	375
28.103	360	1250	850	1015	635	650	505	180	1,1	420
28.104	420	1355	850	1015	735	650	505	180	1,1	470
28.105	475	1455	850	1015	835	650	505	180	1,1	515
28.106	535	1555	850	1015	935	650	505	180	1,1	560
28.107	595	1655	850	1015	1040	650	505	180	1,1	600
28.108	655	1755	850	1015	1140	650	505	180	1,1	650
28.109	715	1860	850	1015	1250	650	505	180	1,1	695
28.110	775	1960	850	1015	1350	650	505	180	1,1	740
28.111	830	2060	850	1015	1450	650	505	180	1,1	785
28.130	240	1050	1050	1225	430	900	810	180	1,5	470
28.131	300	1150	1050	1225	530	900	810	180	1,5	545
28.132	360	1250	1050	1225	635	900	810	180	1,5	620
28.133	420	1355	1050	1225	735	900	810	180	1,5	695
28.134	475	1455	1050	1225	835	900	810	180	1,5	765
28.135	535	1555	1050	1225	935	900	810	180	1,5	840
28.136	595	1655	1050	1225	1040	900	810	180	1,5	915
28.137	655	1755	1050	1225	1140	900	810	180	1,5	990
28.138	715	1860	1050	1225	1240	900	810	180	1,5	1060
28.139	775	1960	1050	1225	1350	900	810	180	1,5	1140
28.140	830	2060	1050	1225	1450	900	810	180	1,5	1210

Série 320

N° art.	A	B	C	D	E	F	G	H	capacité moteur kW	masse kg
28.010	600	1705	975	1125	835	700	610	247	2,2	734
28.011	800	1910	975	1125	1040	700	610	247	2,2	891
28.012	1000	2120	975	1125	1250	700	610	247	2,2	1048
28.013	1200	2320	975	1125	1450	700	610	247	2,2	1250
28.014	1400	2520	975	1125	1650	700	610	247	2,2	1363
28.020	600	1705	1175	1325	835	900	810	247	2,2	930
28.021	800	1910	1175	1325	1040	900	810	247	2,2	1136
28.022	1000	2120	1175	1325	1250	900	810	247	2,2	1342
28.023	1200	2320	1175	1325	1450	900	810	247	2,2	1548
28.024	1400	2520	1175	1325	1650	900	810	247	2,2	1754

Toutes les dimensions sont en mm.

OVERBANDS MAGNÉTIQUES

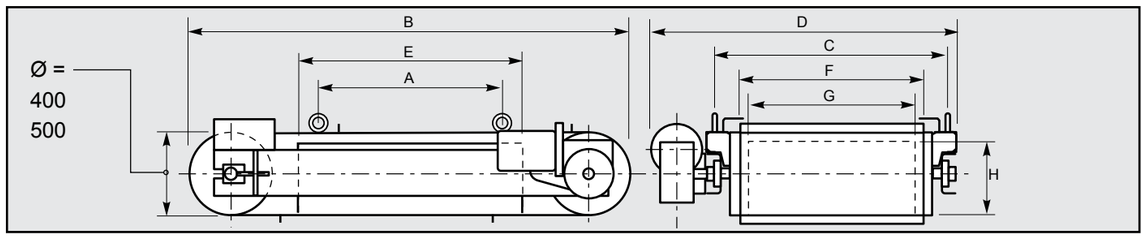

Série 400

N° art.	A	B	C	D	E	F	G	H	capacité moteur kW	masse kg
28.030	600	1885	1220	1490	835	900	810	350	2,2	1336
28.031	800	2090	1220	1490	1040	900	810	350	2,2	1622
28.032	1000	2300	1220	1490	1250	900	810	350	2,2	1789
28.033	1200	2500	1220	1490	1450	900	810	350	2,2	2194
28.034	1400	2700	1220	1490	1650	900	810	350	2,2	2481
28.035	1600	2900	1220	1490	1850	900	810	350	2,2	2767

Série 500

N° art.	A	B	C	D	E	F	G	H	capacité moteur kW	masse kg
28.040	600	2085	1350	1640	835	1050	900	410	2,2	1758
28.041	800	2290	1350	1640	1040	1050	900	410	2,2	2135
28.042	1000	2500	1350	1640	1250	1050	900	410	2,2	2512
28.043	1200	2700	1350	1640	1450	1050	900	410	2,2	2819
28.044	1400	2900	1350	1640	1650	1050	900	410	3,0	3266
28.045	1600	3100	1350	1640	1850	1050	900	410	3,0	3642
28.046	1800	3300	1350	1640	2050	1050	900	410	3,0	4019
28.047	2000	3500	1350	1640	2250	1050	900	410	3,0	4369

Toutes les dimensions sont en mm.

TAMBOURS MAGNÉTIQUES

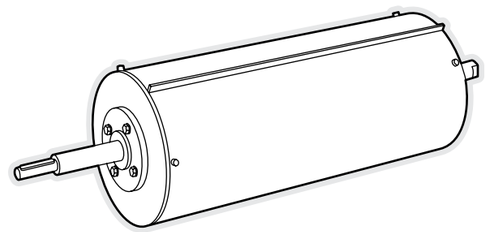

Le tambour magnétique se compose de deux zones: une zone magnétique et une zone neutre. Autour de ce système tourne une enveloppe sur laquelle circule ou tombe le flux du produit. Pour une évacuation efficace des impuretés, l'enveloppe est munie de tasseaux. Le flux du produit tombe sur la zone magnétique du tambour et, en raison du champ magnétique, les particules métalliques restent attirées au tambour et se détachent par l'intermédiaire d'un tasseau, après avoir quitté le secteur magnétique. Les figures de cette page schématisent le système.
Le tambour magnétique est réalisé en acier inoxydable et se compose d'un noyau tournant et d'un noyau fixe. Le noyau magnétique tournant peut être entraîné à l'aide du noyau fixe afin de positionner son champ magnétique. Le champ magnétique est de 180°. Les paliers sont fournis avec le tambour.
Les tambours magnétiques sont munis d'un système à aimants ferrites permanents. Les types dont le diamètre du tambour est de 215 ou de 315 mm, sont également disponibles avec un système magnétique au Néodyme très puissant (rajouter «/01 « à la Ref: art.).

Tous les modèles ne demandent qu'un faible entretien.

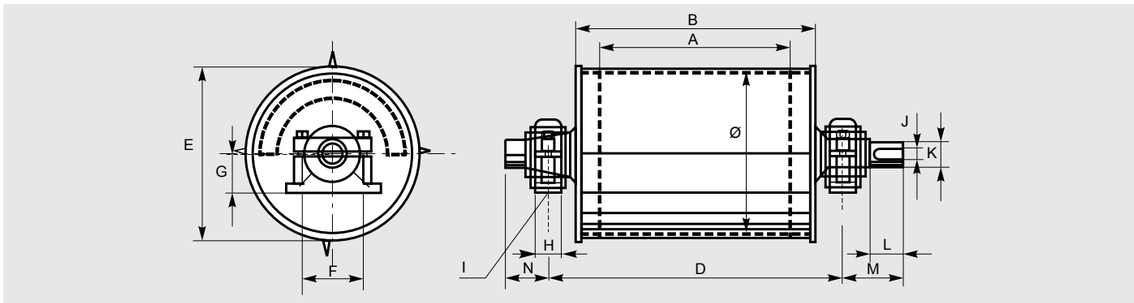

N° art.	Ø	capacité max. m³/h	vitesse de rotation tr/min	puissance du moteur kW	A	B	D	E	F	G	H	I	J	K	L	M	N	masse kg
29.045	215	5	40	0,25	400	500	650	215	150	50	50	12	8	28	60	135	50	85
29.046	215	6	40	0,25	500	600	750	215	150	50	50	12	8	28	60	135	50	95
29.047	215	8	40	0,25	650	750	900	215	150	50	50	12	8	28	60	135	50	120
29.048	215	10	40	0,25	800	900	1050	215	170	60	50	14	10	32	80	135	50	135
29.049	215	12	40	0,25	1000	1100	1250	215	170	60	50	14	10	32	80	135	50	165
29.050	315	12	40	0,25	400	500	680	320	170	60	50	14	10	35	80	160	50	100
29.051	315	15	40	0,25	500	600	780	320	170	60	50	14	10	35	80	160	50	115
29.052	315	20	40	0,25	650	750	930	320	170	60	50	14	10	35	80	160	50	140
29.053	315	25	40	0,25	800	900	1080	320	170	60	50	14	12	40	110	160	50	160
29.054	315	30	40	0,37	1000	1100	1280	320	170	60	50	14	12	40	110	160	50	190
29.055	400	20	35	0,25	400	500	700	405	210	70	60	18	14	45	110	165	70	160
29.056	400	25	35	0,25	500	600	800	405	210	70	60	18	14	45	110	165	70	180
29.057	400	30	35	0,25	650	750	950	405	210	70	60	18	14	45	110	165	70	210
29.058	400	40	35	0,37	800	900	1100	405	230	80	60	18	16	55	110	165	70	240
29.059	400	50	35	0,37	1000	1100	1300	405	230	80	60	18	16	55	110	165	70	280

Toutes les dimensions sont en mm.

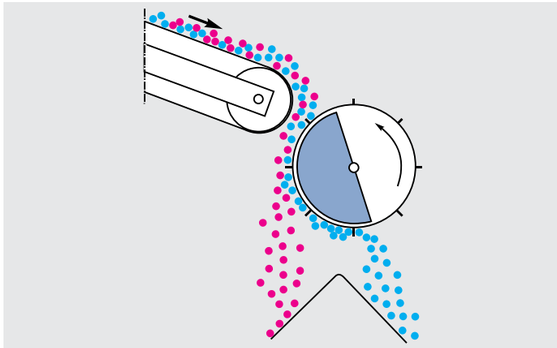

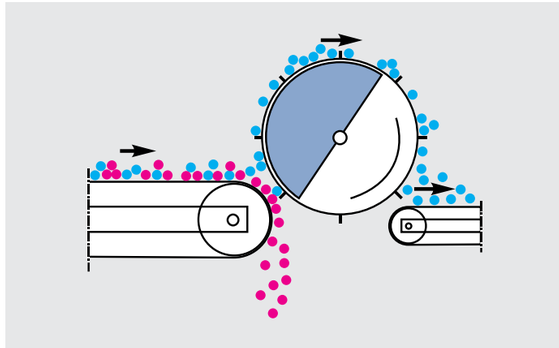

TAMBOURS MAGNÉTIQUES EN CAISSON

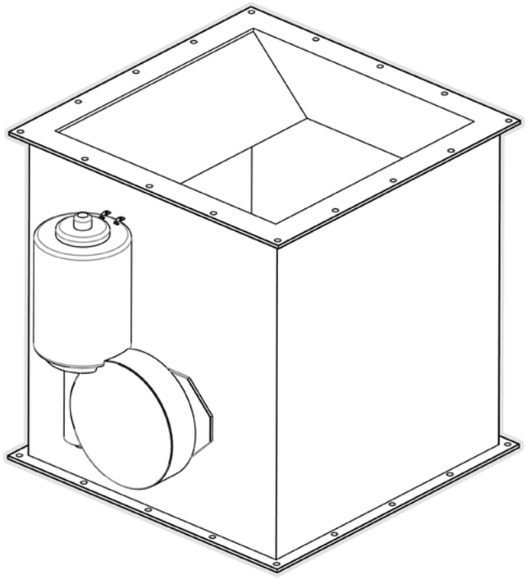

Ce système magnétique se compose d'un tambour magnétique placé dans un caisson robuste, qui peut facilement être intégré dans tous les systèmes de canalisation (existante).
Toutes les pièces qui entrent en contact avec le flux de matériaux sont réalisées à l'aide de matériel très résistant à l'usure. Cette unité est donc adaptée à l'épuration de matériaux très abrasifs. Le tambour de séparation est entraîné par un moteur réducteur.
Outre le modèle standard, qui est muni d'un système magnétique ferrite, ces types peuvent également être livrés avec le système très puissant à aimants néodyme.

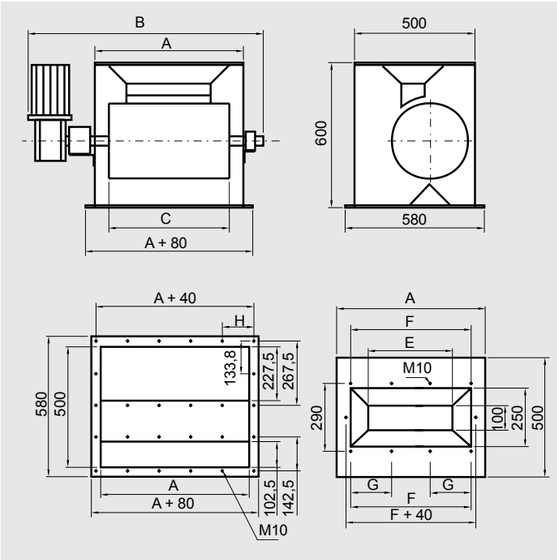

N° art.	largeur	A	B	C	E	F	G	H	masse kg
29.149	250	340	700	250	100	250	2x125	2x190	130
29.150	500	615	980	500	350	500	3x166	5x131	200
29.151	600	715	1080	600	450	600	3x200	5x151	225
29.152	750	865	1230	750	600	750	5x150	5x181	260
29.153	900	1015	1375	900	750	900	6x150	5x211	300

Toutes les dimensions sont en mm.

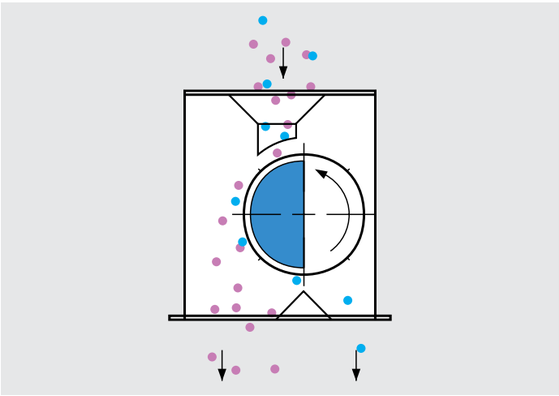

POULIES MAGNÉTIQUES

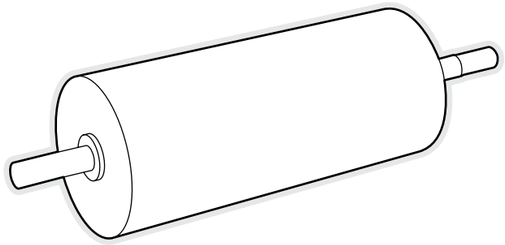

La poulie magnétique est en général utilisée en remplacement de la poulie d'entraînement des bandes transporteuses.
En standard, les poulies sont livrées avec un champ magnétique longitudinal qui est recommandé pour les matériaux où les impuretés sont importantes.
Sur demande, les poulies peuvent également être livrées avec un champ magnétique transversal, utilisées pour des impuretés peu importantes et des matériaux relativement fins. La combinaison d'une poulie magnétique et un système d'overband donne une séparation trés performante.

N° art.	largeur de bande	Ø	capacité m³/h	vit. de bande max (m/s)	A	C	D	F	I	J	K	masse kg
27.044*	400	215	14	0,8	500	40	32	118	10	27,0	909	75
27.045*	500	215	17	0,8	600	40	32	119	10	27,0	1009	90
27.046*	600	215	21	0,8	700	40	32	119	10	27,0	1109	100
27.047*	650	215	23	0,8	750	40	32	119	10	27,0	1159	110
27.048*	800	215	28	0,8	950	40	32	119	10	27,0	1359	130
27.049*	1000	215	35	0,8	1150	40	32	119	10	27,0	1559	160
27.050*	400	315	20	1,2	500	40	32	119	10	27,0	909	130
27.051*	500	315	27	1,2	600	40	32	119	10	27,0	1009	140
27.052*	600	315	30	1,2	700	50	48	153	14	42,5	1173	190
27.053*	650	315	35	1,2	750	50	48	153	14	42,5	1223	195
27.054*	800	315	45	1,2	950	50	48	153	14	42,5	1423	230
28.055*	1000	315	55	1,2	1150	65	55	207	16	49,0	1717	280
27.056	400	400	35	1,5	500	50	48	153	14	42,5	973	200
27.057	500	400	45	1,5	600	50	48	153	14	42,5	1073	220
27.058	600	400	55	1,5	700	50	48	153	14	42,5	1173	270
27.059	650	400	55	1,5	750	50	48	153	14	42,5	1223	280
27.060	800	400	70	1,5	950	65	55	207	16	49,0	1517	330
27.061	1000	400	90	1,5	1150	65	55	207	16	49,0	1717	420

Toutes les dimensions sont en mm.
* ces types sont également disponibles avec un système magnétique très puissant au néodyme. Rajouter «/01» à la Ref: art.

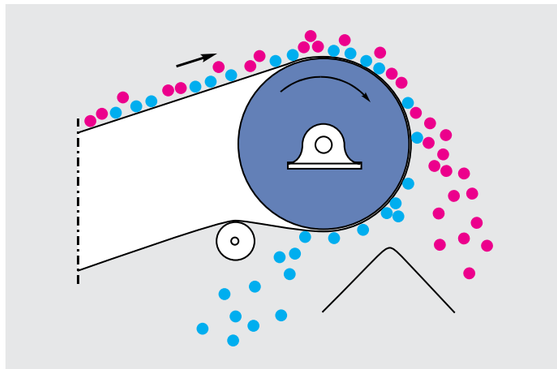

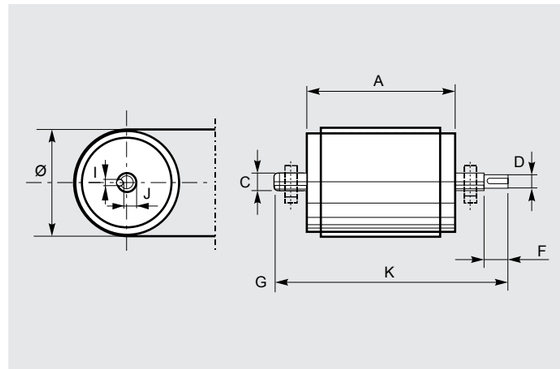

BLOCS MAGNÉTIQUES

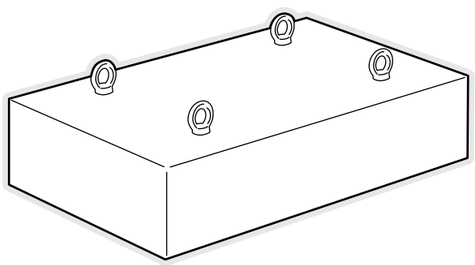

Les blocs magnétiques sont utilisés pour l'épuration de flux de matériaux au-dessus de bandes transporteuses, lors de la chute libre, dans les conduits verticaux ou inclinés, au-dessus de plaques de glissement, etc.

Profondeur de champs des blocs magnétiques

N° art.	barreau Ø 5 x 25	barreau Ø 5 x 75	écrou M16
28.190 t/m 28.192	165	225	130
28.200 t/m 28.210	255	370	180
28.230 t/m 28.240	260	380	195
28.310 t/m 28.318	295	430	225
28.320 t/m 28.328	315	460	240
28.330 t/m 28.340	335	480	250
28.353 t/m 28.367	360	500	275

Toutes les dimensions sont en mm.

N° art.	A	B	C	D	E	*	masse kg
28.190	520	310	130	310	185	M16	95
28.191	720	310	130	410	185	M16	135
28.192	920	310	130	550	185	M16	175
28.200	430	505	180	260	305	M16	160
28.201	530	505	180	320	305	M16	200
28.202	635	505	180	380	305	M16	240
28.203	735	505	180	440	305	M16	275
28.204	835	505	180	500	305	M16	315
28.205	935	505	180	560	305	M16	355
28.206	1040	505	180	625	305	M16	395
28.207	1140	505	180	685	305	M16	430
28.208	1250	505	180	750	305	M16	470
28.209	1350	505	180	810	305	M16	510
28.210	1450	505	180	870	305	M16	550
28.230	430	810	180	260	485	M16	265
28.231	530	810	180	320	485	M16	330
28.232	635	810	180	380	485	M16	400
28.233	735	810	180	440	485	M16	460
28.234	835	810	180	500	485	M16	525
28.235	935	810	180	560	485	M16	590
28.236	1040	810	180	625	485	M16	655
28.237	1140	810	180	685	485	M16	720
28.238	1250	810	180	750	485	M16	770
28.239	1350	810	180	810	485	M16	850
28.240	1450	810	180	870	485	M16	915
28.310	835	610	247	500	365	M16	580
23.312	1040	610	247	625	365	M16	740
28.314	1250	610	247	750	365	M16	900
28.316	1450	610	247	870	365	M20	1025
28.318	1650	610	247	990	365	M20	1180
28.320	835	810	247	500	485	M16	755
28.322	1040	810	247	625	485	M16	990
28.324	1250	810	247	750	485	M20	1145
28.326	1450	810	247	870	485	M20	1375
28.328	1650	810	247	990	485	M20	1575

N° art.	A	B	C	D	E	*	masse kg
28.330	835	810	350	500	485	M16	990
28.332	1040	810	350	625	485	M20	1245
28.334	1250	810	350	750	485	M20	1505
28.336	1450	810	350	870	485	M24	1735
28.338	1650	810	350	990	485	M24	1990
28.340	1850	810	350	1110	485	M24	2240
28.353	835	900	410	500	540	M20	1335
28.355	1040	900	410	625	540	M24	1665
28.357	1250	900	410	750	540	M24	1995
28.359	1450	900	410	870	540	M24	2325
28.361	1650	900	410	990	540	M30	2655
28.363	1850	900	410	1100	540	M30	2975
28.365	2050	900	410	1230	540	M30	3305
28.367	2250	900	410	1350	540	M30	3630

* = 4 x boulons à œil C15 DIN 580.
Toutes les dimensions sont en mm.

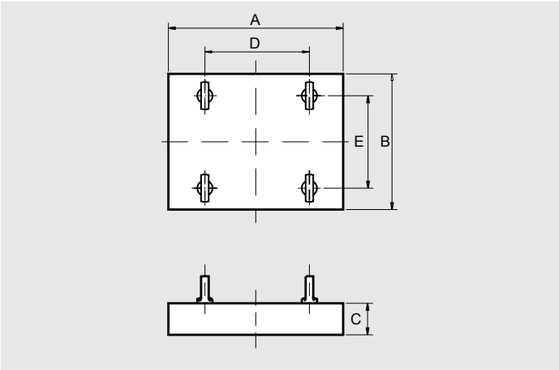

CARACTÉRISATION DE VOTRE BESOIN

Caractéristiques du produit pollué :

- ☐ Produit :
- ☐ Densité :
- ☐ Masse volumique :
- ☐ Taille des particules :
- ☐ Forme des particules :
- ☐ Débit :
- ☐ Granulométrie :
- ☐ Taux d'humidité :
- ☐ Température :
- ☐ Echantillon disponible : Oui / Non

Caractéristiques du produit polluant :

- ☐ Produit :
- ☐ Densité :
- ☐ Masse volumique :
- ☐ Taille des particules :
- ☐ Forme des particules :
- ☐ Débit :
- ☐ Taux d'humidité :
- ☐ Température :
- ☐ Pourcentage d'impureté :

Détails à connaître concernant le type d'installation :

- ☐ Type de convoyeur :
- ☐ Largeur de bande ou diamètre de canalisation :
- ☐ Largeur du flux de matériaux :
- ☐ Vitesse de bande :
- ☐ Angle d'installation :
- ☐ Epaisseur de couche :
- ☐ Matière de la bande :
- ☐ Dimensions/diamètre :
- ☐ Vitesse de chute :
- ☐ Pression (si transport pneumatique) :

Détails annexes :

- ☐ Informations complémentaires :

Flashez ce code QR pour télécharger une version PDF de ce formulaire

Distributeur :

ZI de Villers - Route d'Hussigny
54920 Villers la Montagne (France)

Tel. : +33 (0)3 82 26 06 00
Fax : +33 (0)3 82 26 06 06

info@blsmagnet.com
www.blsmagnet.com